Botão recartilhado

Descrição do artigo/Imagens dos produtos

Descrição

Material:
Duroplástico fenólico PF 31, preto.
Pinos roscados em aço.
Bucha roscada em aço ou latão.

Versão:
Pinos roscados zincados.
Bucha roscada zincada ou de latão com superfície sem tratamento.

Indicação de desenho:
Forma C: furo cego roscado
Forma E: bucha roscada
Forma L: rosca macho

Desenhos

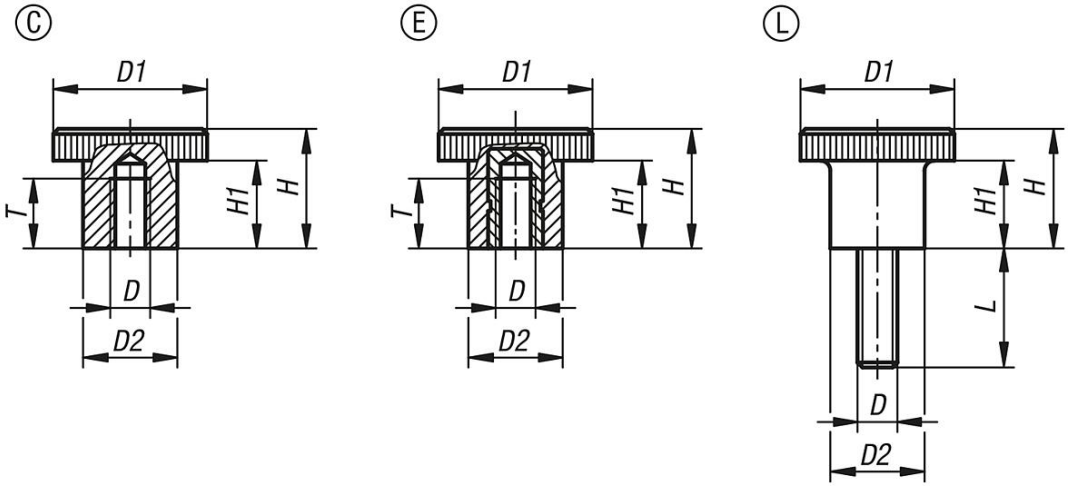

Visão geral dos artigos

Botão recartilhado

Código do artigo	Forma	Material dos componentes	D	D1	D2	H	H1	L	T
K1223.102206	C	plástico	M6	22	12	13	6	-	7,5
K1223.102606	C	plástico	M6	26	17	20	14	-	9
K1223.212205	E	Latão	M5	22	12	13	6	-	6
K1223.202606	E	aço	M6	26	17	20	14	-	10
K1223.202608	E	aço	M8	26	17	20	14	-	12
K1223.302205X10	L	aço	M5	22	12	13	6	10	-
K1223.302205X15	L	aço	M5	22	12	13	6	15	-
K1223.302205X20	L	aço	M5	22	12	13	6	20	-
K1223.302206X10	L	aço	M6	22	12	13	6	10	-
K1223.302206X15	L	aço	M6	22	12	13	6	15	-
K1223.302206X20	L	aço	M6	22	12	13	6	20	-
K1223.302206X30	L	aço	M6	22	12	13	6	30	-
K1223.302606X10	L	aço	M6	26	15	13	6	10	-
K1223.302606X15	L	aço	M6	26	15	13	6	15	-
K1223.302606X20	L	aço	M6	26	15	13	6	20	-
K1223.302606X30	L	aço	M6	26	15	13	6	30	-
K1223.302608X15	L	aço	M8	26	15	13	6	15	-

© HEINRICH KIPP WERK GmbH & Co. KG

Botão recartilhado

Visão geral dos artigos

Código do artigo	Forma	Material dos componentes	D	D1	D2	H	H1	L	T
K1223.302608X20	L	aço	M8	26	15	13	6	20	-
K1223.302608X30	L	aço	M8	26	15	13	6	30	-

© HEINRICH KIPP WERK GmbH & Co. KG