# Přídržné prvky ocelové

## Popis zboží/obrázky produktu

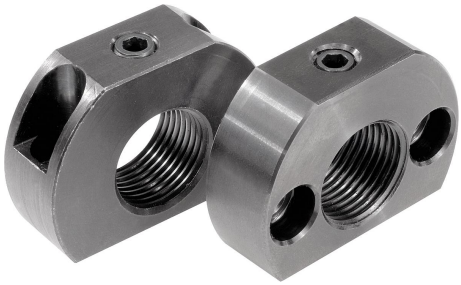

### Popis

**Materiál:**
Ocel.

**Provedení:**
Brynýrováno.

**Upozornění:**
Přídržné prvky představují pomoc při montáži aretačního čepu s páčkou a rozšiřují oblast využití. Jejich využití je možné také u ostatních aretačních čepů.

**Odkaz na výkres:**
Provedení A: upevňovací díra, rovnobežná s aretačním čepem
Provedení B: upevňovací díra, kolmá k aretačnímu čepu

## Výkresy

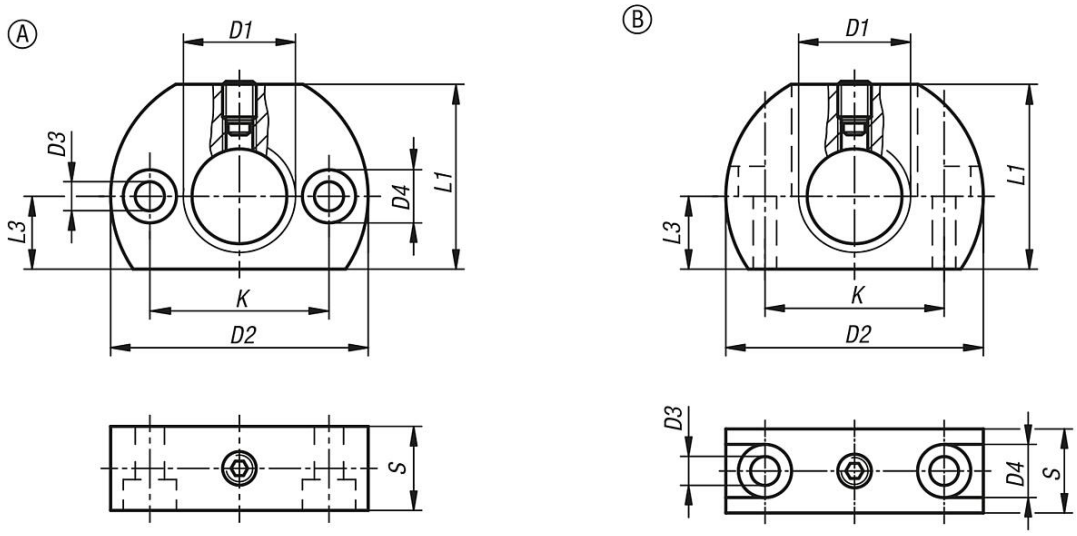


## Přehled zboží

### Přídržné prvky ocelové

| Objednací číslo | Provedení | D1 | D2 | D3 | D4 | K | L1 | L3 | S |
|---|---|---|---|---|---|---|---|---|---|
| **K0638.112** | A | M12 | 36 | 5,5 | 10 | 24 | 25 | 10 | 12 |
| **K0638.1121** | A | M12x1,5 | 36 | 5,5 | 10 | 24 | 25 | 10 | 12 |
| **K0638.116** | A | M16 | 46 | 5,5 | 10 | 32 | 33 | 13 | 15 |
| **K0638.1161** | A | M16x1,5 | 46 | 5,5 | 10 | 32 | 33 | 13 | 15 |
| **K0638.120** | A | M20 | 46 | 5,5 | 10 | 32 | 33 | 13 | 15 |
| **K0638.1201** | A | M20x1,5 | 46 | 5,5 | 10 | 32 | 33 | 13 | 15 |
| **K0638.212** | B | M12 | 36 | 5,5 | 10 | 24 | 25 | 10 | 12 |
| **K0638.2121** | B | M12x1,5 | 36 | 5,5 | 10 | 24 | 25 | 10 | 12 |
| **K0638.216** | B | M16 | 46 | 5,5 | 10 | 32 | 33 | 13 | 15 |
| **K0638.2161** | B | M16x1,5 | 46 | 5,5 | 10 | 32 | 33 | 13 | 15 |
| **K0638.220** | B | M20 | 46 | 5,5 | 10 | 32 | 33 | 13 | 15 |
| **K0638.2201** | B | M20x1,5 | 46 | 5,5 | 10 | 32 | 33 | 13 | 15 |

© HEINRICH KIPP WERK GmbH & Co. KG

## Přehled zboží