Rýhované ovládací knoflíky s nastavením krouticího momentu s vnitřním závitem

Popis zboží/obrázky produktu

Popis

Materiál:
Termoplast šedočerný.
Pouzdro z oceli.

Provedení:
Pouzdro brynýrované.

Upozornění:
Požadovaný krouticí moment se nastavuje pomocí nastavovacího šroubu. Po dosažení nastaveného krouticího momentu se rýhovaný ovládací knoflík volně protáčí.

Odkaz na výkres:
1) Nastavovací šrouby k nastavení krouticího momentu

Výkresy

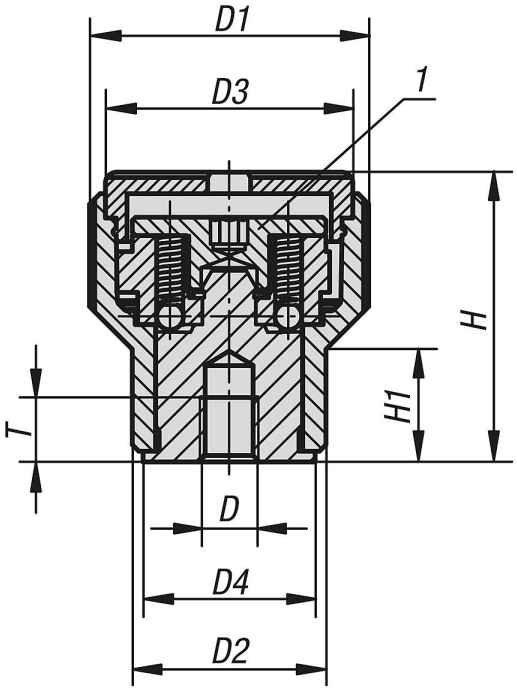

Přehled zboží

Rýhované ovládací knoflíky s nastavením krouticího momentu s vnitřním závitem

Objednací číslo	Druh závitu	Materiál komponenty	Barva víčko	Velikost	D	D1	D2	D3	D4	H	H1	T	Krouticí moment Nm
K0277.205	vnitřní závit	ocel	tmavošedá RAL 7021	2	M5	26	18	23	16	27	10,5	5	0,1 - 0,3
K0277.2051	vnitřní závit	ocel	oranžová RAL 2004	2	M5	26	18	23	16	27	10,5	5	0,1 - 0,3
K0277.2052	vnitřní závit	ocel	signální zelená RAL6032	2	M5	26	18	23	16	27	10,5	5	0,1 - 0,3
K0277.2053	vnitřní závit	ocel	modrá RAL5017	2	M5	26	18	23	16	27	10,5	5	0,1 - 0,3
K0277.2055	vnitřní závit	ocel	světle šedá RAL 7035	2	M5	26	18	23	16	27	10,5	5	0,1 - 0,3
K0277.2056	vnitřní závit	ocel	bezpečnostní červená RAL 3020	2	M5	26	18	23	16	27	10,5	5	0,1 - 0,3
K0277.2057	vnitřní závit	ocel	řepkově žlutá RAL 1021	2	M5	26	18	23	16	27	10,5	5	0,1 - 0,3

© HEINRICH KIPP WERK GmbH & Co. KG

Rýhované ovládací knoflíky s nastavením krouticího momentu s vnitřním závitem

Přehled zboží

Objednací číslo	Druh závitu	Materiál komponenty	Barva víčko	Velikost	D	D1	D2	D3	D4	H	H1	T	Krouticí moment Nm
K0277.206	vnitřní závit	ocel	tmavošedá RAL 7021	2	M6	26	18	23	16	27	10,5	6	0,1 - 0,3
K0277.2061	vnitřní závit	ocel	oranžová RAL 2004	2	M6	26	18	23	16	27	10,5	6	0,1 - 0,3
K0277.2062	vnitřní závit	ocel	signální zelená RAL6032	2	M6	26	18	23	16	27	10,5	6	0,1 - 0,3
K0277.2063	vnitřní závit	ocel	modrá RAL5017	2	M6	26	18	23	16	27	10,5	6	0,1 - 0,3
K0277.2065	vnitřní závit	ocel	světle šedá RAL 7035	2	M6	26	18	23	16	27	10,5	6	0,1 - 0,3
K0277.2066	vnitřní závit	ocel	bezpečnostní červená RAL 3020	2	M6	26	18	23	16	27	10,5	6	0,1 - 0,3
K0277.2067	vnitřní závit	ocel	řepkově žlutá RAL 1021	2	M6	26	18	23	16	27	10,5	6	0,1 - 0,3
K0277.306	vnitřní závit	ocel	tmavošedá RAL 7021	3	M6	34	22	31	20	37,5	14,5	10	0,1 - 0,3
K0277.3061	vnitřní závit	ocel	oranžová RAL 2004	3	M6	34	22	31	20	37,5	14,5	10	0,1 - 0,3
K0277.3062	vnitřní závit	ocel	signální zelená RAL6032	3	M6	34	22	31	20	37,5	14,5	10	0,1 - 0,3
K0277.3063	vnitřní závit	ocel	modrá RAL5017	3	M6	34	22	31	20	37,5	14,5	10	0,1 - 0,3
K0277.3065	vnitřní závit	ocel	světle šedá RAL 7035	3	M6	34	22	31	20	37,5	14,5	10	0,1 - 0,3
K0277.3066	vnitřní závit	ocel	bezpečnostní červená RAL 3020	3	M6	34	22	31	20	37,5	14,5	10	0,1 - 0,3
K0277.3067	vnitřní závit	ocel	řepkově žlutá RAL 1021	3	M6	34	22	31	20	37,5	14,5	10	0,1 - 0,3
K0277.308	vnitřní závit	ocel	tmavošedá RAL 7021	3	M8	34	22	31	20	37,5	14,5	14	0,1 - 0,3
K0277.3081	vnitřní závit	ocel	oranžová RAL 2004	3	M8	34	22	31	20	37,5	14,5	14	0,1 - 0,3
K0277.3082	vnitřní závit	ocel	signální zelená RAL6032	3	M8	34	22	31	20	37,5	14,5	14	0,1 - 0,3
K0277.3083	vnitřní závit	ocel	modrá RAL5017	3	M8	34	22	31	20	37,5	14,5	14	0,1 - 0,3
K0277.3085	vnitřní závit	ocel	světle šedá RAL 7035	3	M8	34	22	31	20	37,5	14,5	14	0,1 - 0,3
K0277.3086	vnitřní závit	ocel	bezpečnostní červená RAL 3020	3	M8	34	22	31	20	37,5	14,5	14	0,1 - 0,3
K0277.3087	vnitřní závit	ocel	řepkově žlutá RAL 1021	3	M8	34	22	31	20	37,5	14,5	14	0,1 - 0,3

© HEINRICH KIPP WERK GmbH & Co. KG