Hvězdicové úchytky podobné jako DIN 6336 z nerezové oceli, provedení D, závit vyvrtaný

Popis zboží/obrázky produktu

Popis

Materiál:
Nerezová ocel 1.4308.

Provedení:
broušeno a leštěno nebo pískováno.

Na vyžádání:
Ovládací hvězdice nerezové s vnějším závitem.

Výkresy

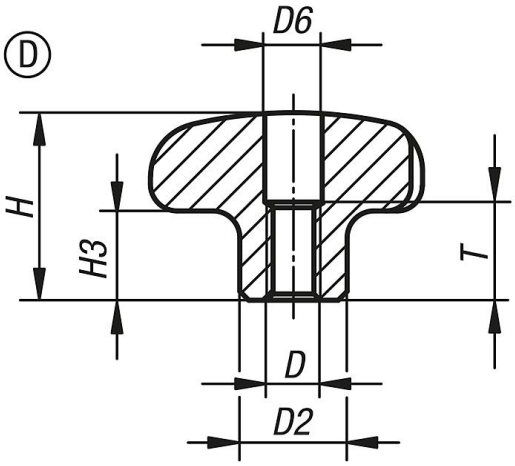

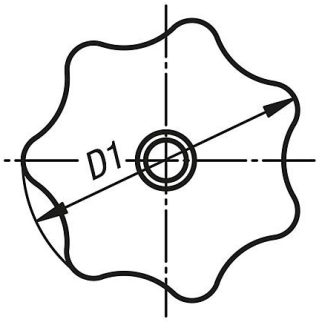

Přehled zboží

Objednací číslo	Provedení	Povrch základního tělesa	D	D1	D2	D6	H	H3	T
K0150.432062	D	leštěný	M6	32	12	6,4	21	10	11
K0150.440082	D	leštěný	M8	40	14	8,4	26	13	14
K0150.450102	D	leštěný	M10	50	18	10,5	34	17	18
K0150.463122	D	leštěný	M12	63	20	13	42	21	22
K0150.432063	D	pískováno	M6	32	12	6,4	21	10	11
K0150.440083	D	pískováno	M8	40	14	8,4	26	13	14
K0150.450103	D	pískováno	M10	50	18	10,5	34	17	18
K0150.463123	D	pískováno	M12	63	20	13	42	21	22

© HEINRICH KIPP WERK GmbH & Co. KG

Hvězdicové úchytky podobné jako DIN 6336 z nerezové oceli, provedení D, závit vyvrtaný

Přehled zboží