Зажимные рычаги, цинковый сплав, с наружной резьбой, резьбовая вставка из вороненой стали

Описание товара/фотография продукта

Описание

Материал:
Рукоятка литьё из цинкового сплава DIN EN 12844.
Стальные части, коэффициент прочности 5.8.

Исполнение:
Рычаг чёрное полимерное покрытие.
Стальные части воронёные.

Указание:
Серийно поставляются:
оранжевый RAL 2004, рубиново-красный RAL 3003, серебристый металлик.

Для L ≥ 60 мм длина резьбы составляет 60 мм

По запросу:
Другие варианты наружной резьбы, длина болта, цвета а так же специальное исполнение.
Величина „H1“ по желанию доступна другой длины при надбавке к цене.

Указание на чертеже:
1) Конический конец DIN EN ISO 4753

© HEINRICH KIPP WERK GmbH & Co. KG

Зажимные рычаги, цинковый сплав, с наружной резьбой, резьбовая вставка из вороненой стали

Описание товара/фотография продукта

Вывод из зацепления
путем поднятия

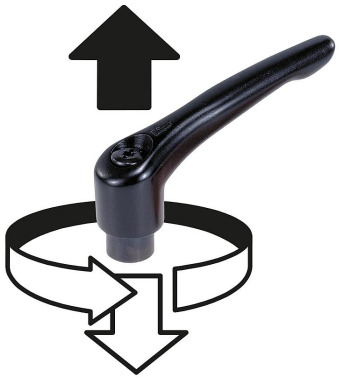

Зажимные рычаги, цинковый сплав, с наружной резьбой, резьбовая вставка из вороненой стали

Чертежи

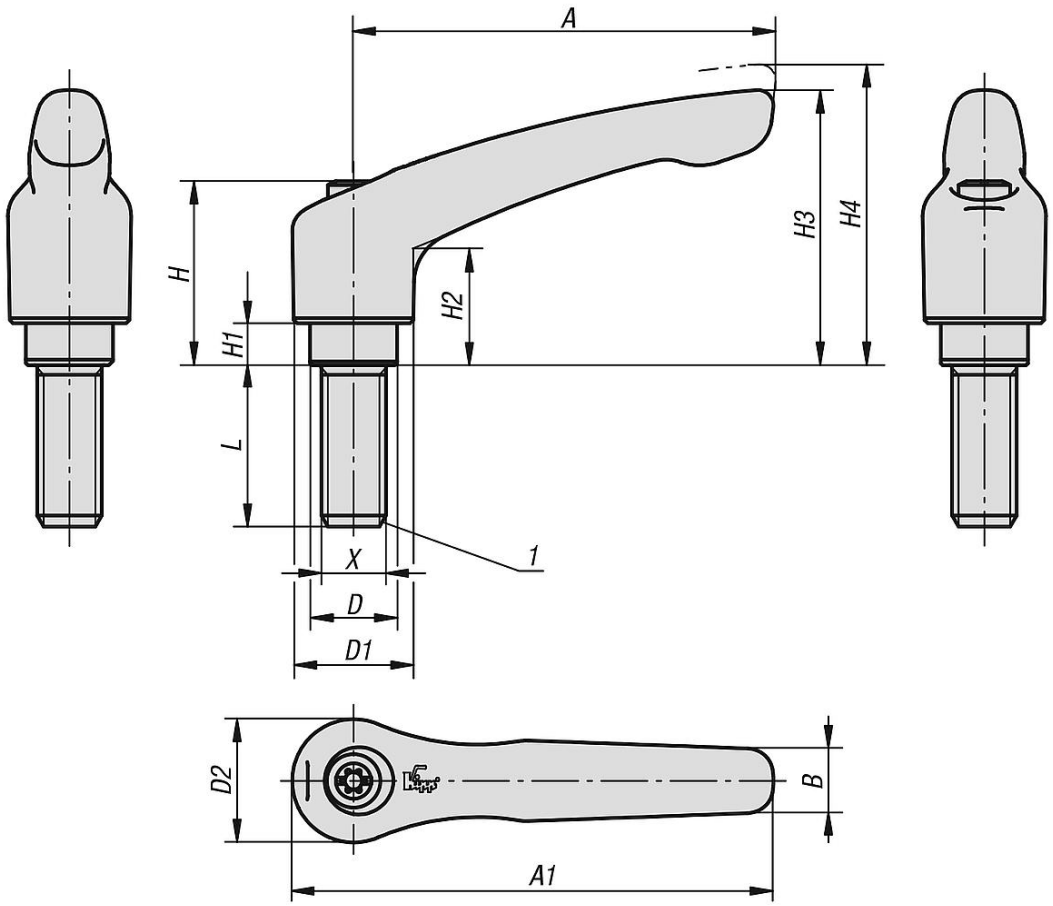

Обзор изделий

Рычаги зажимные с наружной резьбой

Номер заказа	Цвет основы	Поверхность корпуса	Размер	X	D	D1	D2	H	H1	H2	H3	H4	A	A1	B	Число зубьев	L
K0122.00427X10	рубиново-красный RAL 3003	Шелковисто-матовая поверхность	0	M4	10	13	14	24,5	4	14,5	30	33	30	37	7	16	10
K0122.0042X10	оранжевый чистый RAL 2004	Шелковисто-матовая поверхность	0	M4	10	13	14	24,5	4	14,5	30	33	30	37	7	16	10
K0122.0043X10	серебро-металлик	Шелковисто-матовая поверхность	0	M4	10	13	14	24,5	4	14,5	30	33	30	37	7	16	10
K0122.00427X15	рубиново-красный RAL 3003	Шелковисто-матовая поверхность	0	M4	10	13	14	24,5	4	14,5	30	33	30	37	7	16	15
K0122.0042X15	оранжевый чистый RAL 2004	Шелковисто-матовая поверхность	0	M4	10	13	14	24,5	4	14,5	30	33	30	37	7	16	15
K0122.0043X15	серебро-металлик	Шелковисто-матовая поверхность	0	M4	10	13	14	24,5	4	14,5	30	33	30	37	7	16	15
K0122.00427X20	рубиново-красный RAL 3003	Шелковисто-матовая поверхность	0	M4	10	13	14	24,5	4	14,5	30	33	30	37	7	16	20
K0122.0042X20	оранжевый чистый RAL 2004	Шелковисто-матовая поверхность	0	M4	10	13	14	24,5	4	14,5	30	33	30	37	7	16	20
K0122.0043X20	серебро-металлик	Шелковисто-матовая поверхность	0	M4	10	13	14	24,5	4	14,5	30	33	30	37	7	16	20
K0122.00427X25	рубиново-красный RAL 3003	Шелковисто-матовая поверхность	0	M4	10	13	14	24,5	4	14,5	30	33	30	37	7	16	25
K0122.0042X25	оранжевый чистый RAL 2004	Шелковисто-матовая поверхность	0	M4	10	13	14	24,5	4	14,5	30	33	30	37	7	16	25
K0122.0043X25	серебро-металлик	Шелковисто-матовая поверхность	0	M4	10	13	14	24,5	4	14,5	30	33	30	37	7	16	25
K0122.00427X30	рубиново-красный RAL 3003	Шелковисто-матовая поверхность	0	M4	10	13	14	24,5	4	14,5	30	33	30	37	7	16	30
K0122.0042X30	оранжевый чистый RAL 2004	Шелковисто-матовая поверхность	0	M4	10	13	14	24,5	4	14,5	30	33	30	37	7	16	30
K0122.0043X30	серебро-металлик	Шелковисто-матовая поверхность	0	M4	10	13	14	24,5	4	14,5	30	33	30	37	7	16	30
K0122.00427X35	рубиново-красный RAL 3003	Шелковисто-матовая поверхность	0	M4	10	13	14	24,5	4	14,5	30	33	30	37	7	16	35
K0122.0042X35	оранжевый чистый RAL 2004	Шелковисто-матовая поверхность	0	M4	10	13	14	24,5	4	14,5	30	33	30	37	7	16	35
K0122.0043X35	серебро-металлик	Шелковисто-матовая поверхность	0	M4	10	13	14	24,5	4	14,5	30	33	30	37	7	16	35
K0122.00427X40	рубиново-красный RAL 3003	Шелковисто-матовая поверхность	0	M4	10	13	14	24,5	4	14,5	30	33	30	37	7	16	40
K0122.0042X40	оранжевый чистый RAL 2004	Шелковисто-матовая поверхность	0	M4	10	13	14	24,5	4	14,5	30	33	30	37	7	16	40
K0122.0043X40	серебро-металлик	Шелковисто-матовая поверхность	0	M4	10	13	14	24,5	4	14,5	30	33	30	37	7	16	40
K0122.00427X45	рубиново-красный RAL 3003	Шелковисто-матовая поверхность	0	M4	10	13	14	24,5	4	14,5	30	33	30	37	7	16	45

© HEINRICH KIPP WERK GmbH & Co. KG

Зажимные рычаги, цинковый сплав, с наружной резьбой, резьбовая вставка из вороненой стали

Обзор изделий

Номер заказа	Цвет основы	Поверхность корпуса	Размер	X	D	D1	D2	H	H1	H2	H3	H4	A	A1	B	Число зубьев	L
K0122.0042X45	оранжевый чистый RAL 2004	Шелковисто-матовая поверхность	0	M4	10	13	14	24,5	4	14,5	30	33	30	37	7	16	45
K0122.0043X45	серебро-металлик	Шелковисто-матовая поверхность	0	M4	10	13	14	24,5	4	14,5	30	33	30	37	7	16	45
K0122.00427X50	рубиново-красный RAL 3003	Шелковисто-матовая поверхность	0	M4	10	13	14	24,5	4	14,5	30	33	30	37	7	16	50
K0122.0042X50	оранжевый чистый RAL 2004	Шелковисто-матовая поверхность	0	M4	10	13	14	24,5	4	14,5	30	33	30	37	7	16	50
K0122.0043X50	серебро-металлик	Шелковисто-матовая поверхность	0	M4	10	13	14	24,5	4	14,5	30	33	30	37	7	16	50
K0122.00527X10	рубиново-красный RAL 3003	Шелковисто-матовая поверхность	0	M5	10	13	14	24,5	4	14,5	30	33	30	37	7	16	10
K0122.0052X10	оранжевый чистый RAL 2004	Шелковисто-матовая поверхность	0	M5	10	13	14	24,5	4	14,5	30	33	30	37	7	16	10
K0122.0053X10	серебро-металлик	Шелковисто-матовая поверхность	0	M5	10	13	14	24,5	4	14,5	30	33	30	37	7	16	10
K0122.00527X15	рубиново-красный RAL 3003	Шелковисто-матовая поверхность	0	M5	10	13	14	24,5	4	14,5	30	33	30	37	7	16	15
K0122.0052X15	оранжевый чистый RAL 2004	Шелковисто-матовая поверхность	0	M5	10	13	14	24,5	4	14,5	30	33	30	37	7	16	15
K0122.0053X15	серебро-металлик	Шелковисто-матовая поверхность	0	M5	10	13	14	24,5	4	14,5	30	33	30	37	7	16	15
K0122.00527X20	рубиново-красный RAL 3003	Шелковисто-матовая поверхность	0	M5	10	13	14	24,5	4	14,5	30	33	30	37	7	16	20
K0122.0052X20	оранжевый чистый RAL 2004	Шелковисто-матовая поверхность	0	M5	10	13	14	24,5	4	14,5	30	33	30	37	7	16	20
K0122.0053X20	серебро-металлик	Шелковисто-матовая поверхность	0	M5	10	13	14	24,5	4	14,5	30	33	30	37	7	16	20
K0122.00527X25	рубиново-красный RAL 3003	Шелковисто-матовая поверхность	0	M5	10	13	14	24,5	4	14,5	30	33	30	37	7	16	25
K0122.0052X25	оранжевый чистый RAL 2004	Шелковисто-матовая поверхность	0	M5	10	13	14	24,5	4	14,5	30	33	30	37	7	16	25
K0122.0053X25	серебро-металлик	Шелковисто-матовая поверхность	0	M5	10	13	14	24,5	4	14,5	30	33	30	37	7	16	25
K0122.00527X30	рубиново-красный RAL 3003	Шелковисто-матовая поверхность	0	M5	10	13	14	24,5	4	14,5	30	33	30	37	7	16	30
K0122.0052X30	оранжевый чистый RAL 2004	Шелковисто-матовая поверхность	0	M5	10	13	14	24,5	4	14,5	30	33	30	37	7	16	30
K0122.0053X30	серебро-металлик	Шелковисто-матовая поверхность	0	M5	10	13	14	24,5	4	14,5	30	33	30	37	7	16	30
K0122.00527X35	рубиново-красный RAL 3003	Шелковисто-матовая поверхность	0	M5	10	13	14	24,5	4	14,5	30	33	30	37	7	16	35
K0122.0052X35	оранжевый чистый RAL 2004	Шелковисто-матовая поверхность	0	M5	10	13	14	24,5	4	14,5	30	33	30	37	7	16	35
K0122.0053X35	серебро-металлик	Шелковисто-матовая поверхность	0	M5	10	13	14	24,5	4	14,5	30	33	30	37	7	16	35
K0122.00527X40	рубиново-красный RAL 3003	Шелковисто-матовая поверхность	0	M5	10	13	14	24,5	4	14,5	30	33	30	37	7	16	40
K0122.0052X40	оранжевый чистый RAL 2004	Шелковисто-матовая поверхность	0	M5	10	13	14	24,5	4	14,5	30	33	30	37	7	16	40
K0122.0053X40	серебро-металлик	Шелковисто-матовая поверхность	0	M5	10	13	14	24,5	4	14,5	30	33	30	37	7	16	40
K0122.00527X45	рубиново-красный RAL 3003	Шелковисто-матовая поверхность	0	M5	10	13	14	24,5	4	14,5	30	33	30	37	7	16	45
K0122.0052X45	оранжевый чистый RAL 2004	Шелковисто-матовая поверхность	0	M5	10	13	14	24,5	4	14,5	30	33	30	37	7	16	45
K0122.0053X45	серебро-металлик	Шелковисто-матовая поверхность	0	M5	10	13	14	24,5	4	14,5	30	33	30	37	7	16	45
K0122.00527X50	рубиново-красный RAL 3003	Шелковисто-матовая поверхность	0	M5	10	13	14	24,5	4	14,5	30	33	30	37	7	16	50
K0122.0052X50	оранжевый чистый RAL 2004	Шелковисто-матовая поверхность	0	M5	10	13	14	24,5	4	14,5	30	33	30	37	7	16	50
K0122.0053X50	серебро-металлик	Шелковисто-матовая поверхность	0	M5	10	13	14	24,5	4	14,5	30	33	30	37	7	16	50
K0122.10527X10	рубиново-красный RAL 3003	Шелковисто-матовая поверхность	1	M5	10	13	14	24,5	4	14,5	31	34	40	47	7	16	10
K0122.1052X10	оранжевый чистый RAL 2004	Шелковисто-матовая поверхность	1	M5	10	13	14	24,5	4	14,5	31	34	40	47	7	16	10
K0122.1053X10	серебро-металлик	Шелковисто-матовая поверхность	1	M5	10	13	14	24,5	4	14,5	31	34	40	47	7	16	10
K0122.10527X15	рубиново-красный RAL 3003	Шелковисто-матовая поверхность	1	M5	10	13	14	24,5	4	14,5	31	34	40	47	7	16	15
K0122.1052X15	оранжевый чистый RAL 2004	Шелковисто-матовая поверхность	1	M5	10	13	14	24,5	4	14,5	31	34	40	47	7	16	15
K0122.1053X15	серебро-металлик	Шелковисто-матовая поверхность	1	M5	10	13	14	24,5	4	14,5	31	34	40	47	7	16	15
K0122.10527X20	рубиново-красный RAL 3003	Шелковисто-матовая поверхность	1	M5	10	13	14	24,5	4	14,5	31	34	40	47	7	16	20
K0122.1052X20	оранжевый чистый RAL 2004	Шелковисто-матовая поверхность	1	M5	10	13	14	24,5	4	14,5	31	34	40	47	7	16	20
K0122.1053X20	серебро-металлик	Шелковисто-матовая поверхность	1	M5	10	13	14	24,5	4	14,5	31	34	40	47	7	16	20
K0122.10527X25	рубиново-красный RAL 3003	Шелковисто-матовая поверхность	1	M5	10	13	14	24,5	4	14,5	31	34	40	47	7	16	25
K0122.1052X25	оранжевый чистый RAL 2004	Шелковисто-матовая поверхность	1	M5	10	13	14	24,5	4	14,5	31	34	40	47	7	16	25
K0122.1053X25	серебро-металлик	Шелковисто-матовая поверхность	1	M5	10	13	14	24,5	4	14,5	31	34	40	47	7	16	25
K0122.10527X30	рубиново-красный RAL 3003	Шелковисто-матовая поверхность	1	M5	10	13	14	24,5	4	14,5	31	34	40	47	7	16	30
K0122.1052X30	оранжевый чистый RAL 2004	Шелковисто-матовая поверхность	1	M5	10	13	14	24,5	4	14,5	31	34	40	47	7	16	30
K0122.1053X30	серебро-металлик	Шелковисто-матовая поверхность	1	M5	10	13	14	24,5	4	14,5	31	34	40	47	7	16	30
K0122.10527X35	рубиново-красный RAL 3003	Шелковисто-матовая поверхность	1	M5	10	13	14	24,5	4	14,5	31	34	40	47	7	16	35
K0122.1052X35	оранжевый чистый RAL 2004	Шелковисто-матовая поверхность	1	M5	10	13	14	24,5	4	14,5	31	34	40	47	7	16	35
K0122.1053X35	серебро-металлик	Шелковисто-матовая поверхность	1	M5	10	13	14	24,5	4	14,5	31	34	40	47	7	16	35
K0122.10527X40	рубиново-красный RAL 3003	Шелковисто-матовая поверхность	1	M5	10	13	14	24,5	4	14,5	31	34	40	47	7	16	40
K0122.1052X40	оранжевый чистый RAL 2004	Шелковисто-матовая поверхность	1	M5	10	13	14	24,5	4	14,5	31	34	40	47	7	16	40
K0122.1053X40	серебро-металлик	Шелковисто-матовая поверхность	1	M5	10	13	14	24,5	4	14,5	31	34	40	47	7	16	40
K0122.10527X45	рубиново-красный RAL 3003	Шелковисто-матовая поверхность	1	M5	10	13	14	24,5	4	14,5	31	34	40	47	7	16	45
K0122.1052X45	оранжевый чистый RAL 2004	Шелковисто-матовая поверхность	1	M5	10	13	14	24,5	4	14,5	31	34	40	47	7	16	45
K0122.1053X45	серебро-металлик	Шелковисто-матовая поверхность	1	M5	10	13	14	24,5	4	14,5	31	34	40	47	7	16	45
K0122.10527X50	рубиново-красный RAL 3003	Шелковисто-матовая поверхность	1	M5	10	13	14	24,5	4	14,5	31	34	40	47	7	16	50
K0122.1052X50	оранжевый чистый RAL 2004	Шелковисто-матовая поверхность	1	M5	10	13	14	24,5	4	14,5	31	34	40	47	7	16	50
K0122.1053X50	серебро-металлик	Шелковисто-матовая поверхность	1	M5	10	13	14	24,5	4	14,5	31	34	40	47	7	16	50
K0122.10627X10	рубиново-красный RAL 3003	Шелковисто-матовая поверхность	1	M6	10	13	14	24,5	4	14,5	31	34	40	47	7	16	10
K0122.1062X10	оранжевый чистый RAL 2004	Шелковисто-матовая поверхность	1	M6	10	13	14	24,5	4	14,5	31	34	40	47	7	16	10
K0122.1063X10	серебро-металлик	Шелковисто-матовая поверхность	1	M6	10	13	14	24,5	4	14,5	31	34	40	47	7	16	10

© HEINRICH KIPP WERK GmbH & Co. KG

Зажимные рычаги, цинковый сплав, с наружной резьбой, резьбовая вставка из вороненой стали

Обзор изделий

Номер заказа	Цвет основы	Поверхность корпуса	Размер	X	D	D1	D2	H	H1	H2	H3	H4	A	A1	B	Число зубьев	L
K0122.10627X15	рубиново-красный RAL 3003	Шелковисто-матовая поверхность	1	M6	10	13	14	24,5	4	14,5	31	34	40	47	7	16	15
K0122.1062X15	оранжевый чистый RAL 2004	Шелковисто-матовая поверхность	1	M6	10	13	14	24,5	4	14,5	31	34	40	47	7	16	15
K0122.1063X15	серебро-металлик	Шелковисто-матовая поверхность	1	M6	10	13	14	24,5	4	14,5	31	34	40	47	7	16	15
K0122.10627X20	рубиново-красный RAL 3003	Шелковисто-матовая поверхность	1	M6	10	13	14	24,5	4	14,5	31	34	40	47	7	16	20
K0122.1062X20	оранжевый чистый RAL 2004	Шелковисто-матовая поверхность	1	M6	10	13	14	24,5	4	14,5	31	34	40	47	7	16	20
K0122.1063X20	серебро-металлик	Шелковисто-матовая поверхность	1	M6	10	13	14	24,5	4	14,5	31	34	40	47	7	16	20
K0122.10627X25	рубиново-красный RAL 3003	Шелковисто-матовая поверхность	1	M6	10	13	14	24,5	4	14,5	31	34	40	47	7	16	25
K0122.1062X25	оранжевый чистый RAL 2004	Шелковисто-матовая поверхность	1	M6	10	13	14	24,5	4	14,5	31	34	40	47	7	16	25
K0122.1063X25	серебро-металлик	Шелковисто-матовая поверхность	1	M6	10	13	14	24,5	4	14,5	31	34	40	47	7	16	25
K0122.10627X30	рубиново-красный RAL 3003	Шелковисто-матовая поверхность	1	M6	10	13	14	24,5	4	14,5	31	34	40	47	7	16	30
K0122.1062X30	оранжевый чистый RAL 2004	Шелковисто-матовая поверхность	1	M6	10	13	14	24,5	4	14,5	31	34	40	47	7	16	30
K0122.1063X30	серебро-металлик	Шелковисто-матовая поверхность	1	M6	10	13	14	24,5	4	14,5	31	34	40	47	7	16	30
K0122.10627X35	рубиново-красный RAL 3003	Шелковисто-матовая поверхность	1	M6	10	13	14	24,5	4	14,5	31	34	40	47	7	16	35
K0122.1062X35	оранжевый чистый RAL 2004	Шелковисто-матовая поверхность	1	M6	10	13	14	24,5	4	14,5	31	34	40	47	7	16	35
K0122.1063X35	серебро-металлик	Шелковисто-матовая поверхность	1	M6	10	13	14	24,5	4	14,5	31	34	40	47	7	16	35
K0122.10627X40	рубиново-красный RAL 3003	Шелковисто-матовая поверхность	1	M6	10	13	14	24,5	4	14,5	31	34	40	47	7	16	40
K0122.1062X40	оранжевый чистый RAL 2004	Шелковисто-матовая поверхность	1	M6	10	13	14	24,5	4	14,5	31	34	40	47	7	16	40
K0122.1063X40	серебро-металлик	Шелковисто-матовая поверхность	1	M6	10	13	14	24,5	4	14,5	31	34	40	47	7	16	40
K0122.10627X45	рубиново-красный RAL 3003	Шелковисто-матовая поверхность	1	M6	10	13	14	24,5	4	14,5	31	34	40	47	7	16	45
K0122.1062X45	оранжевый чистый RAL 2004	Шелковисто-матовая поверхность	1	M6	10	13	14	24,5	4	14,5	31	34	40	47	7	16	45
K0122.1063X45	серебро-металлик	Шелковисто-матовая поверхность	1	M6	10	13	14	24,5	4	14,5	31	34	40	47	7	16	45
K0122.10627X50	рубиново-красный RAL 3003	Шелковисто-матовая поверхность	1	M6	10	13	14	24,5	4	14,5	31	34	40	47	7	16	50
K0122.1062X50	оранжевый чистый RAL 2004	Шелковисто-матовая поверхность	1	M6	10	13	14	24,5	4	14,5	31	34	40	47	7	16	50
K0122.1063X50	серебро-металлик	Шелковисто-матовая поверхность	1	M6	10	13	14	24,5	4	14,5	31	34	40	47	7	16	50
K0122.20627X15	рубиново-красный RAL 3003	Шелковисто-матовая поверхность	2	M6	13,5	18,5	19	28,5	6,5	17,5	42,5	45,5	65	74,5	9,5	20	15
K0122.2062X15	оранжевый чистый RAL 2004	Шелковисто-матовая поверхность	2	M6	13,5	18,5	19	28,5	6,5	17,5	42,5	45,5	65	74,5	9,5	20	15
K0122.2063X15	серебро-металлик	Шелковисто-матовая поверхность	2	M6	13,5	18,5	19	28,5	6,5	17,5	42,5	45,5	65	74,5	9,5	20	15
K0122.20627X20	рубиново-красный RAL 3003	Шелковисто-матовая поверхность	2	M6	13,5	18,5	19	28,5	6,5	17,5	42,5	45,5	65	74,5	9,5	20	20
K0122.2062X20	оранжевый чистый RAL 2004	Шелковисто-матовая поверхность	2	M6	13,5	18,5	19	28,5	6,5	17,5	42,5	45,5	65	74,5	9,5	20	20
K0122.2063X20	серебро-металлик	Шелковисто-матовая поверхность	2	M6	13,5	18,5	19	28,5	6,5	17,5	42,5	45,5	65	74,5	9,5	20	20
K0122.20627X25	рубиново-красный RAL 3003	Шелковисто-матовая поверхность	2	M6	13,5	18,5	19	28,5	6,5	17,5	42,5	45,5	65	74,5	9,5	20	25
K0122.2062X25	оранжевый чистый RAL 2004	Шелковисто-матовая поверхность	2	M6	13,5	18,5	19	28,5	6,5	17,5	42,5	45,5	65	74,5	9,5	20	25
K0122.2063X25	серебро-металлик	Шелковисто-матовая поверхность	2	M6	13,5	18,5	19	28,5	6,5	17,5	42,5	45,5	65	74,5	9,5	20	25
K0122.20627X30	рубиново-красный RAL 3003	Шелковисто-матовая поверхность	2	M6	13,5	18,5	19	28,5	6,5	17,5	42,5	45,5	65	74,5	9,5	20	30
K0122.2062X30	оранжевый чистый RAL 2004	Шелковисто-матовая поверхность	2	M6	13,5	18,5	19	28,5	6,5	17,5	42,5	45,5	65	74,5	9,5	20	30
K0122.2063X30	серебро-металлик	Шелковисто-матовая поверхность	2	M6	13,5	18,5	19	28,5	6,5	17,5	42,5	45,5	65	74,5	9,5	20	30
K0122.20627X35	рубиново-красный RAL 3003	Шелковисто-матовая поверхность	2	M6	13,5	18,5	19	28,5	6,5	17,5	42,5	45,5	65	74,5	9,5	20	35
K0122.2062X35	оранжевый чистый RAL 2004	Шелковисто-матовая поверхность	2	M6	13,5	18,5	19	28,5	6,5	17,5	42,5	45,5	65	74,5	9,5	20	35
K0122.2063X35	серебро-металлик	Шелковисто-матовая поверхность	2	M6	13,5	18,5	19	28,5	6,5	17,5	42,5	45,5	65	74,5	9,5	20	35
K0122.20627X40	рубиново-красный RAL 3003	Шелковисто-матовая поверхность	2	M6	13,5	18,5	19	28,5	6,5	17,5	42,5	45,5	65	74,5	9,5	20	40
K0122.2062X40	оранжевый чистый RAL 2004	Шелковисто-матовая поверхность	2	M6	13,5	18,5	19	28,5	6,5	17,5	42,5	45,5	65	74,5	9,5	20	40
K0122.2063X40	серебро-металлик	Шелковисто-матовая поверхность	2	M6	13,5	18,5	19	28,5	6,5	17,5	42,5	45,5	65	74,5	9,5	20	40
K0122.20627X45	рубиново-красный RAL 3003	Шелковисто-матовая поверхность	2	M6	13,5	18,5	19	28,5	6,5	17,5	42,5	45,5	65	74,5	9,5	20	45
K0122.2062X45	оранжевый чистый RAL 2004	Шелковисто-матовая поверхность	2	M6	13,5	18,5	19	28,5	6,5	17,5	42,5	45,5	65	74,5	9,5	20	45
K0122.2063X45	серебро-металлик	Шелковисто-матовая поверхность	2	M6	13,5	18,5	19	28,5	6,5	17,5	42,5	45,5	65	74,5	9,5	20	45
K0122.20627X50	рубиново-красный RAL 3003	Шелковисто-матовая поверхность	2	M6	13,5	18,5	19	28,5	6,5	17,5	42,5	45,5	65	74,5	9,5	20	50
K0122.2062X50	оранжевый чистый RAL 2004	Шелковисто-матовая поверхность	2	M6	13,5	18,5	19	28,5	6,5	17,5	42,5	45,5	65	74,5	9,5	20	50
K0122.2063X50	серебро-металлик	Шелковисто-матовая поверхность	2	M6	13,5	18,5	19	28,5	6,5	17,5	42,5	45,5	65	74,5	9,5	20	50
K0122.20627X55	рубиново-красный RAL 3003	Шелковисто-матовая поверхность	2	M6	13,5	18,5	19	28,5	6,5	17,5	42,5	45,5	65	74,5	9,5	20	55
K0122.2062X55	оранжевый чистый RAL 2004	Шелковисто-матовая поверхность	2	M6	13,5	18,5	19	28,5	6,5	17,5	42,5	45,5	65	74,5	9,5	20	55
K0122.2063X55	серебро-металлик	Шелковисто-матовая поверхность	2	M6	13,5	18,5	19	28,5	6,5	17,5	42,5	45,5	65	74,5	9,5	20	55
K0122.20627X60	рубиново-красный RAL 3003	Шелковисто-матовая поверхность	2	M6	13,5	18,5	19	28,5	6,5	17,5	42,5	45,5	65	74,5	9,5	20	60
K0122.2062X60	оранжевый чистый RAL 2004	Шелковисто-матовая поверхность	2	M6	13,5	18,5	19	28,5	6,5	17,5	42,5	45,5	65	74,5	9,5	20	60
K0122.2063X60	серебро-металлик	Шелковисто-матовая поверхность	2	M6	13,5	18,5	19	28,5	6,5	17,5	42,5	45,5	65	74,5	9,5	20	60
K0122.20827X15	рубиново-красный RAL 3003	Шелковисто-матовая поверхность	2	M8	13,5	18,5	19	28,5	6,5	17,5	42,5	45,5	65	74,5	9,5	20	15
K0122.2082X15	оранжевый чистый RAL 2004	Шелковисто-матовая поверхность	2	M8	13,5	18,5	19	28,5	6,5	17,5	42,5	45,5	65	74,5	9,5	20	15
K0122.2083X15	серебро-металлик	Шелковисто-матовая поверхность	2	M8	13,5	18,5	19	28,5	6,5	17,5	42,5	45,5	65	74,5	9,5	20	15
K0122.20827X20	рубиново-красный RAL 3003	Шелковисто-матовая поверхность	2	M8	13,5	18,5	19	28,5	6,5	17,5	42,5	45,5	65	74,5	9,5	20	20
K0122.2082X20	оранжевый чистый RAL 2004	Шелковисто-матовая поверхность	2	M8	13,5	18,5	19	28,5	6,5	17,5	42,5	45,5	65	74,5	9,5	20	20
K0122.2083X20	серебро-металлик	Шелковисто-матовая поверхность	2	M8	13,5	18,5	19	28,5	6,5	17,5	42,5	45,5	65	74,5	9,5	20	20
K0122.20827X25	рубиново-красный RAL 3003	Шелковисто-матовая поверхность	2	M8	13,5	18,5	19	28,5	6,5	17,5	42,5	45,5	65	74,5	9,5	20	25
K0122.2082X25	оранжевый чистый RAL 2004	Шелковисто-матовая поверхность	2	M8	13,5	18,5	19	28,5	6,5	17,5	42,5	45,5	65	74,5	9,5	20	25

© HEINRICH KIPP WERK GmbH & Co. KG

Зажимные рычаги, цинковый сплав, с наружной резьбой, резьбовая вставка из вороненой стали

Обзор изделий

Номер заказа	Цвет основы	Поверхность корпуса	Размер	X	D	D1	D2	H	H1	H2	H3	H4	A	A1	B	Число зубьев	L
K0122.2083X25	серебро-металлик	Шелковисто-матовая поверхность	2	M8	13,5	18,5	19	28,5	6,5	17,5	42,5	45,5	65	74,5	9,5	20	25
K0122.20827X30	рубиново-красный RAL 3003	Шелковисто-матовая поверхность	2	M8	13,5	18,5	19	28,5	6,5	17,5	42,5	45,5	65	74,5	9,5	20	30
K0122.2082X30	оранжевый чистый RAL 2004	Шелковисто-матовая поверхность	2	M8	13,5	18,5	19	28,5	6,5	17,5	42,5	45,5	65	74,5	9,5	20	30
K0122.2083X30	серебро-металлик	Шелковисто-матовая поверхность	2	M8	13,5	18,5	19	28,5	6,5	17,5	42,5	45,5	65	74,5	9,5	20	30
K0122.20827X35	рубиново-красный RAL 3003	Шелковисто-матовая поверхность	2	M8	13,5	18,5	19	28,5	6,5	17,5	42,5	45,5	65	74,5	9,5	20	35
K0122.2082X35	оранжевый чистый RAL 2004	Шелковисто-матовая поверхность	2	M8	13,5	18,5	19	28,5	6,5	17,5	42,5	45,5	65	74,5	9,5	20	35
K0122.2083X35	серебро-металлик	Шелковисто-матовая поверхность	2	M8	13,5	18,5	19	28,5	6,5	17,5	42,5	45,5	65	74,5	9,5	20	35
K0122.20827X40	рубиново-красный RAL 3003	Шелковисто-матовая поверхность	2	M8	13,5	18,5	19	28,5	6,5	17,5	42,5	45,5	65	74,5	9,5	20	40
K0122.2082X40	оранжевый чистый RAL 2004	Шелковисто-матовая поверхность	2	M8	13,5	18,5	19	28,5	6,5	17,5	42,5	45,5	65	74,5	9,5	20	40
K0122.2083X40	серебро-металлик	Шелковисто-матовая поверхность	2	M8	13,5	18,5	19	28,5	6,5	17,5	42,5	45,5	65	74,5	9,5	20	40
K0122.20827X45	рубиново-красный RAL 3003	Шелковисто-матовая поверхность	2	M8	13,5	18,5	19	28,5	6,5	17,5	42,5	45,5	65	74,5	9,5	20	45
K0122.2082X45	оранжевый чистый RAL 2004	Шелковисто-матовая поверхность	2	M8	13,5	18,5	19	28,5	6,5	17,5	42,5	45,5	65	74,5	9,5	20	45
K0122.2083X45	серебро-металлик	Шелковисто-матовая поверхность	2	M8	13,5	18,5	19	28,5	6,5	17,5	42,5	45,5	65	74,5	9,5	20	45
K0122.20827X50	рубиново-красный RAL 3003	Шелковисто-матовая поверхность	2	M8	13,5	18,5	19	28,5	6,5	17,5	42,5	45,5	65	74,5	9,5	20	50
K0122.2082X50	оранжевый чистый RAL 2004	Шелковисто-матовая поверхность	2	M8	13,5	18,5	19	28,5	6,5	17,5	42,5	45,5	65	74,5	9,5	20	50
K0122.2083X50	серебро-металлик	Шелковисто-матовая поверхность	2	M8	13,5	18,5	19	28,5	6,5	17,5	42,5	45,5	65	74,5	9,5	20	50
K0122.20827X55	рубиново-красный RAL 3003	Шелковисто-матовая поверхность	2	M8	13,5	18,5	19	28,5	6,5	17,5	42,5	45,5	65	74,5	9,5	20	55
K0122.2082X55	оранжевый чистый RAL 2004	Шелковисто-матовая поверхность	2	M8	13,5	18,5	19	28,5	6,5	17,5	42,5	45,5	65	74,5	9,5	20	55
K0122.2083X55	серебро-металлик	Шелковисто-матовая поверхность	2	M8	13,5	18,5	19	28,5	6,5	17,5	42,5	45,5	65	74,5	9,5	20	55
K0122.20827X60	рубиново-красный RAL 3003	Шелковисто-матовая поверхность	2	M8	13,5	18,5	19	28,5	6,5	17,5	42,5	45,5	65	74,5	9,5	20	60
K0122.2082X60	оранжевый чистый RAL 2004	Шелковисто-матовая поверхность	2	M8	13,5	18,5	19	28,5	6,5	17,5	42,5	45,5	65	74,5	9,5	20	60
K0122.2083X60	серебро-металлик	Шелковисто-матовая поверхность	2	M8	13,5	18,5	19	28,5	6,5	17,5	42,5	45,5	65	74,5	9,5	20	60
K0122.21027X15	рубиново-красный RAL 3003	Шелковисто-матовая поверхность	2	M10	13,5	18,5	19	28,5	6,5	17,5	42,5	45,5	65	74,5	9,5	20	15
K0122.2102X15	оранжевый чистый RAL 2004	Шелковисто-матовая поверхность	2	M10	13,5	18,5	19	28,5	6,5	17,5	42,5	45,5	65	74,5	9,5	20	15
K0122.2103X15	серебро-металлик	Шелковисто-матовая поверхность	2	M10	13,5	18,5	19	28,5	6,5	17,5	42,5	45,5	65	74,5	9,5	20	15
K0122.21027X20	рубиново-красный RAL 3003	Шелковисто-матовая поверхность	2	M10	13,5	18,5	19	28,5	6,5	17,5	42,5	45,5	65	74,5	9,5	20	20
K0122.2102X20	оранжевый чистый RAL 2004	Шелковисто-матовая поверхность	2	M10	13,5	18,5	19	28,5	6,5	17,5	42,5	45,5	65	74,5	9,5	20	20
K0122.2103X20	серебро-металлик	Шелковисто-матовая поверхность	2	M10	13,5	18,5	19	28,5	6,5	17,5	42,5	45,5	65	74,5	9,5	20	20
K0122.21027X25	рубиново-красный RAL 3003	Шелковисто-матовая поверхность	2	M10	13,5	18,5	19	28,5	6,5	17,5	42,5	45,5	65	74,5	9,5	20	25
K0122.2102X25	оранжевый чистый RAL 2004	Шелковисто-матовая поверхность	2	M10	13,5	18,5	19	28,5	6,5	17,5	42,5	45,5	65	74,5	9,5	20	25
K0122.2103X25	серебро-металлик	Шелковисто-матовая поверхность	2	M10	13,5	18,5	19	28,5	6,5	17,5	42,5	45,5	65	74,5	9,5	20	25
K0122.21027X30	рубиново-красный RAL 3003	Шелковисто-матовая поверхность	2	M10	13,5	18,5	19	28,5	6,5	17,5	42,5	45,5	65	74,5	9,5	20	30
K0122.2102X30	оранжевый чистый RAL 2004	Шелковисто-матовая поверхность	2	M10	13,5	18,5	19	28,5	6,5	17,5	42,5	45,5	65	74,5	9,5	20	30
K0122.2103X30	серебро-металлик	Шелковисто-матовая поверхность	2	M10	13,5	18,5	19	28,5	6,5	17,5	42,5	45,5	65	74,5	9,5	20	30
K0122.21027X35	рубиново-красный RAL 3003	Шелковисто-матовая поверхность	2	M10	13,5	18,5	19	28,5	6,5	17,5	42,5	45,5	65	74,5	9,5	20	35
K0122.2102X35	оранжевый чистый RAL 2004	Шелковисто-матовая поверхность	2	M10	13,5	18,5	19	28,5	6,5	17,5	42,5	45,5	65	74,5	9,5	20	35
K0122.2103X35	серебро-металлик	Шелковисто-матовая поверхность	2	M10	13,5	18,5	19	28,5	6,5	17,5	42,5	45,5	65	74,5	9,5	20	35
K0122.21027X40	рубиново-красный RAL 3003	Шелковисто-матовая поверхность	2	M10	13,5	18,5	19	28,5	6,5	17,5	42,5	45,5	65	74,5	9,5	20	40
K0122.2102X40	оранжевый чистый RAL 2004	Шелковисто-матовая поверхность	2	M10	13,5	18,5	19	28,5	6,5	17,5	42,5	45,5	65	74,5	9,5	20	40
K0122.2103X40	серебро-металлик	Шелковисто-матовая поверхность	2	M10	13,5	18,5	19	28,5	6,5	17,5	42,5	45,5	65	74,5	9,5	20	40
K0122.21027X45	рубиново-красный RAL 3003	Шелковисто-матовая поверхность	2	M10	13,5	18,5	19	28,5	6,5	17,5	42,5	45,5	65	74,5	9,5	20	45
K0122.2102X45	оранжевый чистый RAL 2004	Шелковисто-матовая поверхность	2	M10	13,5	18,5	19	28,5	6,5	17,5	42,5	45,5	65	74,5	9,5	20	45
K0122.2103X45	серебро-металлик	Шелковисто-матовая поверхность	2	M10	13,5	18,5	19	28,5	6,5	17,5	42,5	45,5	65	74,5	9,5	20	45
K0122.21027X50	рубиново-красный RAL 3003	Шелковисто-матовая поверхность	2	M10	13,5	18,5	19	28,5	6,5	17,5	42,5	45,5	65	74,5	9,5	20	50
K0122.2102X50	оранжевый чистый RAL 2004	Шелковисто-матовая поверхность	2	M10	13,5	18,5	19	28,5	6,5	17,5	42,5	45,5	65	74,5	9,5	20	50
K0122.2103X50	серебро-металлик	Шелковисто-матовая поверхность	2	M10	13,5	18,5	19	28,5	6,5	17,5	42,5	45,5	65	74,5	9,5	20	50
K0122.21027X55	рубиново-красный RAL 3003	Шелковисто-матовая поверхность	2	M10	13,5	18,5	19	28,5	6,5	17,5	42,5	45,5	65	74,5	9,5	20	55
K0122.2102X55	оранжевый чистый RAL 2004	Шелковисто-матовая поверхность	2	M10	13,5	18,5	19	28,5	6,5	17,5	42,5	45,5	65	74,5	9,5	20	55
K0122.2103X55	серебро-металлик	Шелковисто-матовая поверхность	2	M10	13,5	18,5	19	28,5	6,5	17,5	42,5	45,5	65	74,5	9,5	20	55
K0122.21027X60	рубиново-красный RAL 3003	Шелковисто-матовая поверхность	2	M10	13,5	18,5	19	28,5	6,5	17,5	42,5	45,5	65	74,5	9,5	20	60
K0122.2102X60	оранжевый чистый RAL 2004	Шелковисто-матовая поверхность	2	M10	13,5	18,5	19	28,5	6,5	17,5	42,5	45,5	65	74,5	9,5	20	60
K0122.2103X60	серебро-металлик	Шелковисто-матовая поверхность	2	M10	13,5	18,5	19	28,5	6,5	17,5	42,5	45,5	65	74,5	9,5	20	60
K0122.30827X15	рубиново-красный RAL 3003	Шелковисто-матовая поверхность	3	M8	16	21	22	37	10	24	54,5	58,5	80	91	11	22	15
K0122.3082X15	оранжевый чистый RAL 2004	Шелковисто-матовая поверхность	3	M8	16	21	22	37	10	24	54,5	58,5	80	91	11	22	15
K0122.3083X15	серебро-металлик	Шелковисто-матовая поверхность	3	M8	16	21	22	37	10	24	54,5	58,5	80	91	11	22	15
K0122.30827X20	рубиново-красный RAL 3003	Шелковисто-матовая поверхность	3	M8	16	21	22	37	10	24	54,5	58,5	80	91	11	22	20
K0122.3082X20	оранжевый чистый RAL 2004	Шелковисто-матовая поверхность	3	M8	16	21	22	37	10	24	54,5	58,5	80	91	11	22	20
K0122.3083X20	серебро-металлик	Шелковисто-матовая поверхность	3	M8	16	21	22	37	10	24	54,5	58,5	80	91	11	22	20
K0122.30827X25	рубиново-красный RAL 3003	Шелковисто-матовая поверхность	3	M8	16	21	22	37	10	24	54,5	58,5	80	91	11	22	25
K0122.3082X25	оранжевый чистый RAL 2004	Шелковисто-матовая поверхность	3	M8	16	21	22	37	10	24	54,5	58,5	80	91	11	22	25
K0122.3083X25	серебро-металлик	Шелковисто-матовая поверхность	3	M8	16	21	22	37	10	24	54,5	58,5	80	91	11	22	25
K0122.30827X30	рубиново-красный RAL 3003	Шелковисто-матовая поверхность	3	M8	16	21	22	37	10	24	54,5	58,5	80	91	11	22	30

© HEINRICH KIPP WERK GmbH & Co. KG

Зажимные рычаги, цинковый сплав, с наружной резьбой, резьбовая вставка из вороненой стали

Обзор изделий

Номер заказа	Цвет основы	Поверхность корпуса	Размер	X	D	D1	D2	H	H1	H2	H3	H4	A	A1	B	Число зубьев	L
K0122.3082X30	оранжевый чистый RAL 2004	Шелковисто-матовая поверхность	3	M8	16	21	22	37	10	24	54,5	58,5	80	91	11	22	30
K0122.3083X30	серебро-металлик	Шелковисто-матовая поверхность	3	M8	16	21	22	37	10	24	54,5	58,5	80	91	11	22	30
K0122.30827X35	рубиново-красный RAL 3003	Шелковисто-матовая поверхность	3	M8	16	21	22	37	10	24	54,5	58,5	80	91	11	22	35
K0122.3082X35	оранжевый чистый RAL 2004	Шелковисто-матовая поверхность	3	M8	16	21	22	37	10	24	54,5	58,5	80	91	11	22	35
K0122.3083X35	серебро-металлик	Шелковисто-матовая поверхность	3	M8	16	21	22	37	10	24	54,5	58,5	80	91	11	22	35
K0122.30827X40	рубиново-красный RAL 3003	Шелковисто-матовая поверхность	3	M8	16	21	22	37	10	24	54,5	58,5	80	91	11	22	40
K0122.3082X40	оранжевый чистый RAL 2004	Шелковисто-матовая поверхность	3	M8	16	21	22	37	10	24	54,5	58,5	80	91	11	22	40
K0122.3083X40	серебро-металлик	Шелковисто-матовая поверхность	3	M8	16	21	22	37	10	24	54,5	58,5	80	91	11	22	40
K0122.30827X45	рубиново-красный RAL 3003	Шелковисто-матовая поверхность	3	M8	16	21	22	37	10	24	54,5	58,5	80	91	11	22	45
K0122.3082X45	оранжевый чистый RAL 2004	Шелковисто-матовая поверхность	3	M8	16	21	22	37	10	24	54,5	58,5	80	91	11	22	45
K0122.3083X45	серебро-металлик	Шелковисто-матовая поверхность	3	M8	16	21	22	37	10	24	54,5	58,5	80	91	11	22	45
K0122.30827X50	рубиново-красный RAL 3003	Шелковисто-матовая поверхность	3	M8	16	21	22	37	10	24	54,5	58,5	80	91	11	22	50
K0122.3082X50	оранжевый чистый RAL 2004	Шелковисто-матовая поверхность	3	M8	16	21	22	37	10	24	54,5	58,5	80	91	11	22	50
K0122.3083X50	серебро-металлик	Шелковисто-матовая поверхность	3	M8	16	21	22	37	10	24	54,5	58,5	80	91	11	22	50
K0122.30827X55	рубиново-красный RAL 3003	Шелковисто-матовая поверхность	3	M8	16	21	22	37	10	24	54,5	58,5	80	91	11	22	55
K0122.3082X55	оранжевый чистый RAL 2004	Шелковисто-матовая поверхность	3	M8	16	21	22	37	10	24	54,5	58,5	80	91	11	22	55
K0122.3083X55	серебро-металлик	Шелковисто-матовая поверхность	3	M8	16	21	22	37	10	24	54,5	58,5	80	91	11	22	55
K0122.30827X60	рубиново-красный RAL 3003	Шелковисто-матовая поверхность	3	M8	16	21	22	37	10	24	54,5	58,5	80	91	11	22	60
K0122.3082X60	оранжевый чистый RAL 2004	Шелковисто-матовая поверхность	3	M8	16	21	22	37	10	24	54,5	58,5	80	91	11	22	60
K0122.3083X60	серебро-металлик	Шелковисто-матовая поверхность	3	M8	16	21	22	37	10	24	54,5	58,5	80	91	11	22	60
K0122.31027X15	рубиново-красный RAL 3003	Шелковисто-матовая поверхность	3	M10	16	21	22	37	10	24	54,5	58,5	80	91	11	22	15
K0122.3102X15	оранжевый чистый RAL 2004	Шелковисто-матовая поверхность	3	M10	16	21	22	37	10	24	54,5	58,5	80	91	11	22	15
K0122.3103X15	серебро-металлик	Шелковисто-матовая поверхность	3	M10	16	21	22	37	10	24	54,5	58,5	80	91	11	22	15
K0122.31027X20	рубиново-красный RAL 3003	Шелковисто-матовая поверхность	3	M10	16	21	22	37	10	24	54,5	58,5	80	91	11	22	20
K0122.3102X20	оранжевый чистый RAL 2004	Шелковисто-матовая поверхность	3	M10	16	21	22	37	10	24	54,5	58,5	80	91	11	22	20
K0122.3103X20	серебро-металлик	Шелковисто-матовая поверхность	3	M10	16	21	22	37	10	24	54,5	58,5	80	91	11	22	20
K0122.31027X25	рубиново-красный RAL 3003	Шелковисто-матовая поверхность	3	M10	16	21	22	37	10	24	54,5	58,5	80	91	11	22	25
K0122.3102X25	оранжевый чистый RAL 2004	Шелковисто-матовая поверхность	3	M10	16	21	22	37	10	24	54,5	58,5	80	91	11	22	25
K0122.3103X25	серебро-металлик	Шелковисто-матовая поверхность	3	M10	16	21	22	37	10	24	54,5	58,5	80	91	11	22	25
K0122.31027X30	рубиново-красный RAL 3003	Шелковисто-матовая поверхность	3	M10	16	21	22	37	10	24	54,5	58,5	80	91	11	22	30
K0122.3102X30	оранжевый чистый RAL 2004	Шелковисто-матовая поверхность	3	M10	16	21	22	37	10	24	54,5	58,5	80	91	11	22	30
K0122.3103X30	серебро-металлик	Шелковисто-матовая поверхность	3	M10	16	21	22	37	10	24	54,5	58,5	80	91	11	22	30
K0122.31027X35	рубиново-красный RAL 3003	Шелковисто-матовая поверхность	3	M10	16	21	22	37	10	24	54,5	58,5	80	91	11	22	35
K0122.3102X35	оранжевый чистый RAL 2004	Шелковисто-матовая поверхность	3	M10	16	21	22	37	10	24	54,5	58,5	80	91	11	22	35
K0122.3103X35	серебро-металлик	Шелковисто-матовая поверхность	3	M10	16	21	22	37	10	24	54,5	58,5	80	91	11	22	35
K0122.31027X40	рубиново-красный RAL 3003	Шелковисто-матовая поверхность	3	M10	16	21	22	37	10	24	54,5	58,5	80	91	11	22	40
K0122.3102X40	оранжевый чистый RAL 2004	Шелковисто-матовая поверхность	3	M10	16	21	22	37	10	24	54,5	58,5	80	91	11	22	40
K0122.3103X40	серебро-металлик	Шелковисто-матовая поверхность	3	M10	16	21	22	37	10	24	54,5	58,5	80	91	11	22	40
K0122.31027X45	рубиново-красный RAL 3003	Шелковисто-матовая поверхность	3	M10	16	21	22	37	10	24	54,5	58,5	80	91	11	22	45
K0122.3102X45	оранжевый чистый RAL 2004	Шелковисто-матовая поверхность	3	M10	16	21	22	37	10	24	54,5	58,5	80	91	11	22	45
K0122.3103X45	серебро-металлик	Шелковисто-матовая поверхность	3	M10	16	21	22	37	10	24	54,5	58,5	80	91	11	22	45
K0122.31027X50	рубиново-красный RAL 3003	Шелковисто-матовая поверхность	3	M10	16	21	22	37	10	24	54,5	58,5	80	91	11	22	50
K0122.3102X50	оранжевый чистый RAL 2004	Шелковисто-матовая поверхность	3	M10	16	21	22	37	10	24	54,5	58,5	80	91	11	22	50
K0122.3103X50	серебро-металлик	Шелковисто-матовая поверхность	3	M10	16	21	22	37	10	24	54,5	58,5	80	91	11	22	50
K0122.31027X55	рубиново-красный RAL 3003	Шелковисто-матовая поверхность	3	M10	16	21	22	37	10	24	54,5	58,5	80	91	11	22	55
K0122.3102X55	оранжевый чистый RAL 2004	Шелковисто-матовая поверхность	3	M10	16	21	22	37	10	24	54,5	58,5	80	91	11	22	55
K0122.3103X55	серебро-металлик	Шелковисто-матовая поверхность	3	M10	16	21	22	37	10	24	54,5	58,5	80	91	11	22	55
K0122.31027X60	рубиново-красный RAL 3003	Шелковисто-матовая поверхность	3	M10	16	21	22	37	10	24	54,5	58,5	80	91	11	22	60
K0122.3102X60	оранжевый чистый RAL 2004	Шелковисто-матовая поверхность	3	M10	16	21	22	37	10	24	54,5	58,5	80	91	11	22	60
K0122.3103X60	серебро-металлик	Шелковисто-матовая поверхность	3	M10	16	21	22	37	10	24	54,5	58,5	80	91	11	22	60
K0122.41027X20	рубиново-красный RAL 3003	Шелковисто-матовая поверхность	4	M10	19	27	27,5	43	10	27	63	67,5	95	109	13	24	20
K0122.4102X20	оранжевый чистый RAL 2004	Шелковисто-матовая поверхность	4	M10	19	27	27,5	43	10	27	63	67,5	95	109	13	24	20
K0122.4103X20	серебро-металлик	Шелковисто-матовая поверхность	4	M10	19	27	27,5	43	10	27	63	67,5	95	109	13	24	20
K0122.41027X25	рубиново-красный RAL 3003	Шелковисто-матовая поверхность	4	M10	19	27	27,5	43	10	27	63	67,5	95	109	13	24	25
K0122.4102X25	оранжевый чистый RAL 2004	Шелковисто-матовая поверхность	4	M10	19	27	27,5	43	10	27	63	67,5	95	109	13	24	25
K0122.4103X25	серебро-металлик	Шелковисто-матовая поверхность	4	M10	19	27	27,5	43	10	27	63	67,5	95	109	13	24	25
K0122.41027X30	рубиново-красный RAL 3003	Шелковисто-матовая поверхность	4	M10	19	27	27,5	43	10	27	63	67,5	95	109	13	24	30
K0122.4102X30	оранжевый чистый RAL 2004	Шелковисто-матовая поверхность	4	M10	19	27	27,5	43	10	27	63	67,5	95	109	13	24	30
K0122.4103X30	серебро-металлик	Шелковисто-матовая поверхность	4	M10	19	27	27,5	43	10	27	63	67,5	95	109	13	24	30
K0122.41027X35	рубиново-красный RAL 3003	Шелковисто-матовая поверхность	4	M10	19	27	27,5	43	10	27	63	67,5	95	109	13	24	35
K0122.4102X35	оранжевый чистый RAL 2004	Шелковисто-матовая поверхность	4	M10	19	27	27,5	43	10	27	63	67,5	95	109	13	24	35
K0122.4103X35	серебро-металлик	Шелковисто-матовая поверхность	4	M10	19	27	27,5	43	10	27	63	67,5	95	109	13	24	35

© HEINRICH KIPP WERK GmbH & Co. KG

Зажимные рычаги, цинковый сплав, с наружной резьбой, резьбовая вставка из вороненой стали

Обзор изделий

Номер заказа	Цвет основы	Поверхность корпуса	Размер	X	D	D1	D2	H	H1	H2	H3	H4	A	A1	B	Число зубьев	L
K0122.41027X40	рубиново-красный RAL 3003	Шелковисто-матовая поверхность	4	M10	19	27	27,5	43	10	27	63	67,5	95	109	13	24	40
K0122.4102X40	оранжевый чистый RAL 2004	Шелковисто-матовая поверхность	4	M10	19	27	27,5	43	10	27	63	67,5	95	109	13	24	40
K0122.4103X40	серебро-металлик	Шелковисто-матовая поверхность	4	M10	19	27	27,5	43	10	27	63	67,5	95	109	13	24	40
K0122.41027X45	рубиново-красный RAL 3003	Шелковисто-матовая поверхность	4	M10	19	27	27,5	43	10	27	63	67,5	95	109	13	24	45
K0122.4102X45	оранжевый чистый RAL 2004	Шелковисто-матовая поверхность	4	M10	19	27	27,5	43	10	27	63	67,5	95	109	13	24	45
K0122.4103X45	серебро-металлик	Шелковисто-матовая поверхность	4	M10	19	27	27,5	43	10	27	63	67,5	95	109	13	24	45
K0122.41027X50	рубиново-красный RAL 3003	Шелковисто-матовая поверхность	4	M10	19	27	27,5	43	10	27	63	67,5	95	109	13	24	50
K0122.4102X50	оранжевый чистый RAL 2004	Шелковисто-матовая поверхность	4	M10	19	27	27,5	43	10	27	63	67,5	95	109	13	24	50
K0122.4103X50	серебро-металлик	Шелковисто-матовая поверхность	4	M10	19	27	27,5	43	10	27	63	67,5	95	109	13	24	50
K0122.41027X55	рубиново-красный RAL 3003	Шелковисто-матовая поверхность	4	M10	19	27	27,5	43	10	27	63	67,5	95	109	13	24	55
K0122.4102X55	оранжевый чистый RAL 2004	Шелковисто-матовая поверхность	4	M10	19	27	27,5	43	10	27	63	67,5	95	109	13	24	55
K0122.4103X55	серебро-металлик	Шелковисто-матовая поверхность	4	M10	19	27	27,5	43	10	27	63	67,5	95	109	13	24	55
K0122.41027X60	рубиново-красный RAL 3003	Шелковисто-матовая поверхность	4	M10	19	27	27,5	43	10	27	63	67,5	95	109	13	24	60
K0122.4102X60	оранжевый чистый RAL 2004	Шелковисто-матовая поверхность	4	M10	19	27	27,5	43	10	27	63	67,5	95	109	13	24	60
K0122.4103X60	серебро-металлик	Шелковисто-матовая поверхность	4	M10	19	27	27,5	43	10	27	63	67,5	95	109	13	24	60
K0122.41027X70	рубиново-красный RAL 3003	Шелковисто-матовая поверхность	4	M10	19	27	27,5	43	10	27	63	67,5	95	109	13	24	70
K0122.4102X70	оранжевый чистый RAL 2004	Шелковисто-матовая поверхность	4	M10	19	27	27,5	43	10	27	63	67,5	95	109	13	24	70
K0122.4103X70	серебро-металлик	Шелковисто-матовая поверхность	4	M10	19	27	27,5	43	10	27	63	67,5	95	109	13	24	70
K0122.41027X80	рубиново-красный RAL 3003	Шелковисто-матовая поверхность	4	M10	19	27	27,5	43	10	27	63	67,5	95	109	13	24	80
K0122.4102X80	оранжевый чистый RAL 2004	Шелковисто-матовая поверхность	4	M10	19	27	27,5	43	10	27	63	67,5	95	109	13	24	80
K0122.4103X80	серебро-металлик	Шелковисто-матовая поверхность	4	M10	19	27	27,5	43	10	27	63	67,5	95	109	13	24	80
K0122.41027X90	рубиново-красный RAL 3003	Шелковисто-матовая поверхность	4	M10	19	27	27,5	43	10	27	63	67,5	95	109	13	24	90
K0122.4102X90	оранжевый чистый RAL 2004	Шелковисто-матовая поверхность	4	M10	19	27	27,5	43	10	27	63	67,5	95	109	13	24	90
K0122.4103X90	серебро-металлик	Шелковисто-матовая поверхность	4	M10	19	27	27,5	43	10	27	63	67,5	95	109	13	24	90
K0122.41227X20	рубиново-красный RAL 3003	Шелковисто-матовая поверхность	4	M12	19	27	27,5	43	10	27	63	67,5	95	109	13	24	20
K0122.4122X20	оранжевый чистый RAL 2004	Шелковисто-матовая поверхность	4	M12	19	27	27,5	43	10	27	63	67,5	95	109	13	24	20
K0122.4123X20	серебро-металлик	Шелковисто-матовая поверхность	4	M12	19	27	27,5	43	10	27	63	67,5	95	109	13	24	20
K0122.41227X25	рубиново-красный RAL 3003	Шелковисто-матовая поверхность	4	M12	19	27	27,5	43	10	27	63	67,5	95	109	13	24	25
K0122.4122X25	оранжевый чистый RAL 2004	Шелковисто-матовая поверхность	4	M12	19	27	27,5	43	10	27	63	67,5	95	109	13	24	25
K0122.4123X25	серебро-металлик	Шелковисто-матовая поверхность	4	M12	19	27	27,5	43	10	27	63	67,5	95	109	13	24	25
K0122.41227X30	рубиново-красный RAL 3003	Шелковисто-матовая поверхность	4	M12	19	27	27,5	43	10	27	63	67,5	95	109	13	24	30
K0122.4122X30	оранжевый чистый RAL 2004	Шелковисто-матовая поверхность	4	M12	19	27	27,5	43	10	27	63	67,5	95	109	13	24	30
K0122.4123X30	серебро-металлик	Шелковисто-матовая поверхность	4	M12	19	27	27,5	43	10	27	63	67,5	95	109	13	24	30
K0122.41227X35	рубиново-красный RAL 3003	Шелковисто-матовая поверхность	4	M12	19	27	27,5	43	10	27	63	67,5	95	109	13	24	35
K0122.4122X35	оранжевый чистый RAL 2004	Шелковисто-матовая поверхность	4	M12	19	27	27,5	43	10	27	63	67,5	95	109	13	24	35
K0122.4123X35	серебро-металлик	Шелковисто-матовая поверхность	4	M12	19	27	27,5	43	10	27	63	67,5	95	109	13	24	35
K0122.41227X40	рубиново-красный RAL 3003	Шелковисто-матовая поверхность	4	M12	19	27	27,5	43	10	27	63	67,5	95	109	13	24	40
K0122.4122X40	оранжевый чистый RAL 2004	Шелковисто-матовая поверхность	4	M12	19	27	27,5	43	10	27	63	67,5	95	109	13	24	40
K0122.4123X40	серебро-металлик	Шелковисто-матовая поверхность	4	M12	19	27	27,5	43	10	27	63	67,5	95	109	13	24	40
K0122.41227X45	рубиново-красный RAL 3003	Шелковисто-матовая поверхность	4	M12	19	27	27,5	43	10	27	63	67,5	95	109	13	24	45
K0122.4122X45	оранжевый чистый RAL 2004	Шелковисто-матовая поверхность	4	M12	19	27	27,5	43	10	27	63	67,5	95	109	13	24	45
K0122.4123X45	серебро-металлик	Шелковисто-матовая поверхность	4	M12	19	27	27,5	43	10	27	63	67,5	95	109	13	24	45
K0122.41227X50	рубиново-красный RAL 3003	Шелковисто-матовая поверхность	4	M12	19	27	27,5	43	10	27	63	67,5	95	109	13	24	50
K0122.4122X50	оранжевый чистый RAL 2004	Шелковисто-матовая поверхность	4	M12	19	27	27,5	43	10	27	63	67,5	95	109	13	24	50
K0122.4123X50	серебро-металлик	Шелковисто-матовая поверхность	4	M12	19	27	27,5	43	10	27	63	67,5	95	109	13	24	50
K0122.41227X55	рубиново-красный RAL 3003	Шелковисто-матовая поверхность	4	M12	19	27	27,5	43	10	27	63	67,5	95	109	13	24	55
K0122.4122X55	оранжевый чистый RAL 2004	Шелковисто-матовая поверхность	4	M12	19	27	27,5	43	10	27	63	67,5	95	109	13	24	55
K0122.4123X55	серебро-металлик	Шелковисто-матовая поверхность	4	M12	19	27	27,5	43	10	27	63	67,5	95	109	13	24	55
K0122.41227X60	рубиново-красный RAL 3003	Шелковисто-матовая поверхность	4	M12	19	27	27,5	43	10	27	63	67,5	95	109	13	24	60
K0122.4122X60	оранжевый чистый RAL 2004	Шелковисто-матовая поверхность	4	M12	19	27	27,5	43	10	27	63	67,5	95	109	13	24	60
K0122.4123X60	серебро-металлик	Шелковисто-матовая поверхность	4	M12	19	27	27,5	43	10	27	63	67,5	95	109	13	24	60
K0122.41227X70	рубиново-красный RAL 3003	Шелковисто-матовая поверхность	4	M12	19	27	27,5	43	10	27	63	67,5	95	109	13	24	70
K0122.4122X70	оранжевый чистый RAL 2004	Шелковисто-матовая поверхность	4	M12	19	27	27,5	43	10	27	63	67,5	95	109	13	24	70
K0122.4123X70	серебро-металлик	Шелковисто-матовая поверхность	4	M12	19	27	27,5	43	10	27	63	67,5	95	109	13	24	70
K0122.41227X80	рубиново-красный RAL 3003	Шелковисто-матовая поверхность	4	M12	19	27	27,5	43	10	27	63	67,5	95	109	13	24	80
K0122.4122X80	оранжевый чистый RAL 2004	Шелковисто-матовая поверхность	4	M12	19	27	27,5	43	10	27	63	67,5	95	109	13	24	80
K0122.4123X80	серебро-металлик	Шелковисто-матовая поверхность	4	M12	19	27	27,5	43	10	27	63	67,5	95	109	13	24	80
K0122.41227X90	рубиново-красный RAL 3003	Шелковисто-матовая поверхность	4	M12	19	27	27,5	43	10	27	63	67,5	95	109	13	24	90
K0122.4122X90	оранжевый чистый RAL 2004	Шелковисто-матовая поверхность	4	M12	19	27	27,5	43	10	27	63	67,5	95	109	13	24	90
K0122.4123X90	серебро-металлик	Шелковисто-матовая поверхность	4	M12	19	27	27,5	43	10	27	63	67,5	95	109	13	24	90
K0122.51227X25	рубиново-красный RAL 3003	Шелковисто-матовая поверхность	5	M12	23	31	32	49	12	31,5	73	77,5	110	126	15	26	25
K0122.5122X25	оранжевый чистый RAL 2004	Шелковисто-матовая поверхность	5	M12	23	31	32	49	12	31,5	73	77,5	110	126	15	26	25

© HEINRICH KIPP WERK GmbH & Co. KG

Зажимные рычаги, цинковый сплав, с наружной резьбой, резьбовая вставка из вороненой стали

Обзор изделий

Номер заказа	Цвет основы	Поверхность корпуса	Размер	X	D	D1	D2	H	H1	H2	H3	H4	A	A1	B	Число зубьев	L
K0122.5123X25	серебро-металлик	Шелковисто-матовая поверхность	5	M12	23	31	32	49	12	31,5	73	77,5	110	126	15	26	25
K0122.51227X30	рубиново-красный RAL 3003	Шелковисто-матовая поверхность	5	M12	23	31	32	49	12	31,5	73	77,5	110	126	15	26	30
K0122.5122X30	оранжевый чистый RAL 2004	Шелковисто-матовая поверхность	5	M12	23	31	32	49	12	31,5	73	77,5	110	126	15	26	30
K0122.5123X30	серебро-металлик	Шелковисто-матовая поверхность	5	M12	23	31	32	49	12	31,5	73	77,5	110	126	15	26	30
K0122.51227X35	рубиново-красный RAL 3003	Шелковисто-матовая поверхность	5	M12	23	31	32	49	12	31,5	73	77,5	110	126	15	26	35
K0122.5122X35	оранжевый чистый RAL 2004	Шелковисто-матовая поверхность	5	M12	23	31	32	49	12	31,5	73	77,5	110	126	15	26	35
K0122.5123X35	серебро-металлик	Шелковисто-матовая поверхность	5	M12	23	31	32	49	12	31,5	73	77,5	110	126	15	26	35
K0122.51227X40	рубиново-красный RAL 3003	Шелковисто-матовая поверхность	5	M12	23	31	32	49	12	31,5	73	77,5	110	126	15	26	40
K0122.5122X40	оранжевый чистый RAL 2004	Шелковисто-матовая поверхность	5	M12	23	31	32	49	12	31,5	73	77,5	110	126	15	26	40
K0122.5123X40	серебро-металлик	Шелковисто-матовая поверхность	5	M12	23	31	32	49	12	31,5	73	77,5	110	126	15	26	40
K0122.51227X45	рубиново-красный RAL 3003	Шелковисто-матовая поверхность	5	M12	23	31	32	49	12	31,5	73	77,5	110	126	15	26	45
K0122.5122X45	оранжевый чистый RAL 2004	Шелковисто-матовая поверхность	5	M12	23	31	32	49	12	31,5	73	77,5	110	126	15	26	45
K0122.5123X45	серебро-металлик	Шелковисто-матовая поверхность	5	M12	23	31	32	49	12	31,5	73	77,5	110	126	15	26	45
K0122.51227X50	рубиново-красный RAL 3003	Шелковисто-матовая поверхность	5	M12	23	31	32	49	12	31,5	73	77,5	110	126	15	26	50
K0122.5122X50	оранжевый чистый RAL 2004	Шелковисто-матовая поверхность	5	M12	23	31	32	49	12	31,5	73	77,5	110	126	15	26	50
K0122.5123X50	серебро-металлик	Шелковисто-матовая поверхность	5	M12	23	31	32	49	12	31,5	73	77,5	110	126	15	26	50
K0122.51227X55	рубиново-красный RAL 3003	Шелковисто-матовая поверхность	5	M12	23	31	32	49	12	31,5	73	77,5	110	126	15	26	55
K0122.5122X55	оранжевый чистый RAL 2004	Шелковисто-матовая поверхность	5	M12	23	31	32	49	12	31,5	73	77,5	110	126	15	26	55
K0122.5123X55	серебро-металлик	Шелковисто-матовая поверхность	5	M12	23	31	32	49	12	31,5	73	77,5	110	126	15	26	55
K0122.51227X60	рубиново-красный RAL 3003	Шелковисто-матовая поверхность	5	M12	23	31	32	49	12	31,5	73	77,5	110	126	15	26	60
K0122.5122X60	оранжевый чистый RAL 2004	Шелковисто-матовая поверхность	5	M12	23	31	32	49	12	31,5	73	77,5	110	126	15	26	60
K0122.5123X60	серебро-металлик	Шелковисто-матовая поверхность	5	M12	23	31	32	49	12	31,5	73	77,5	110	126	15	26	60
K0122.51227X70	рубиново-красный RAL 3003	Шелковисто-матовая поверхность	5	M12	23	31	32	49	12	31,5	73	77,5	110	126	15	26	70
K0122.5122X70	оранжевый чистый RAL 2004	Шелковисто-матовая поверхность	5	M12	23	31	32	49	12	31,5	73	77,5	110	126	15	26	70
K0122.5123X70	серебро-металлик	Шелковисто-матовая поверхность	5	M12	23	31	32	49	12	31,5	73	77,5	110	126	15	26	70
K0122.51227X80	рубиново-красный RAL 3003	Шелковисто-матовая поверхность	5	M12	23	31	32	49	12	31,5	73	77,5	110	126	15	26	80
K0122.5122X80	оранжевый чистый RAL 2004	Шелковисто-матовая поверхность	5	M12	23	31	32	49	12	31,5	73	77,5	110	126	15	26	80
K0122.5123X80	серебро-металлик	Шелковисто-матовая поверхность	5	M12	23	31	32	49	12	31,5	73	77,5	110	126	15	26	80
K0122.51227X90	рубиново-красный RAL 3003	Шелковисто-матовая поверхность	5	M12	23	31	32	49	12	31,5	73	77,5	110	126	15	26	90
K0122.5122X90	оранжевый чистый RAL 2004	Шелковисто-матовая поверхность	5	M12	23	31	32	49	12	31,5	73	77,5	110	126	15	26	90
K0122.5123X90	серебро-металлик	Шелковисто-матовая поверхность	5	M12	23	31	32	49	12	31,5	73	77,5	110	126	15	26	90
K0122.51627X25	рубиново-красный RAL 3003	Шелковисто-матовая поверхность	5	M16	23	31	32	49	12	31,5	73	77,5	110	126	15	26	25
K0122.5162X25	оранжевый чистый RAL 2004	Шелковисто-матовая поверхность	5	M16	23	31	32	49	12	31,5	73	77,5	110	126	15	26	25
K0122.5163X25	серебро-металлик	Шелковисто-матовая поверхность	5	M16	23	31	32	49	12	31,5	73	77,5	110	126	15	26	25
K0122.51627X30	рубиново-красный RAL 3003	Шелковисто-матовая поверхность	5	M16	23	31	32	49	12	31,5	73	77,5	110	126	15	26	30
K0122.5162X30	оранжевый чистый RAL 2004	Шелковисто-матовая поверхность	5	M16	23	31	32	49	12	31,5	73	77,5	110	126	15	26	30
K0122.5163X30	серебро-металлик	Шелковисто-матовая поверхность	5	M16	23	31	32	49	12	31,5	73	77,5	110	126	15	26	30
K0122.51627X35	рубиново-красный RAL 3003	Шелковисто-матовая поверхность	5	M16	23	31	32	49	12	31,5	73	77,5	110	126	15	26	35
K0122.5162X35	оранжевый чистый RAL 2004	Шелковисто-матовая поверхность	5	M16	23	31	32	49	12	31,5	73	77,5	110	126	15	26	35
K0122.5163X35	серебро-металлик	Шелковисто-матовая поверхность	5	M16	23	31	32	49	12	31,5	73	77,5	110	126	15	26	35
K0122.51627X40	рубиново-красный RAL 3003	Шелковисто-матовая поверхность	5	M16	23	31	32	49	12	31,5	73	77,5	110	126	15	26	40
K0122.5162X40	оранжевый чистый RAL 2004	Шелковисто-матовая поверхность	5	M16	23	31	32	49	12	31,5	73	77,5	110	126	15	26	40
K0122.5163X40	серебро-металлик	Шелковисто-матовая поверхность	5	M16	23	31	32	49	12	31,5	73	77,5	110	126	15	26	40
K0122.51627X45	рубиново-красный RAL 3003	Шелковисто-матовая поверхность	5	M16	23	31	32	49	12	31,5	73	77,5	110	126	15	26	45
K0122.5162X45	оранжевый чистый RAL 2004	Шелковисто-матовая поверхность	5	M16	23	31	32	49	12	31,5	73	77,5	110	126	15	26	45
K0122.5163X45	серебро-металлик	Шелковисто-матовая поверхность	5	M16	23	31	32	49	12	31,5	73	77,5	110	126	15	26	45
K0122.51627X50	рубиново-красный RAL 3003	Шелковисто-матовая поверхность	5	M16	23	31	32	49	12	31,5	73	77,5	110	126	15	26	50
K0122.5162X50	оранжевый чистый RAL 2004	Шелковисто-матовая поверхность	5	M16	23	31	32	49	12	31,5	73	77,5	110	126	15	26	50
K0122.5163X50	серебро-металлик	Шелковисто-матовая поверхность	5	M16	23	31	32	49	12	31,5	73	77,5	110	126	15	26	50
K0122.51627X55	рубиново-красный RAL 3003	Шелковисто-матовая поверхность	5	M16	23	31	32	49	12	31,5	73	77,5	110	126	15	26	55
K0122.5162X55	оранжевый чистый RAL 2004	Шелковисто-матовая поверхность	5	M16	23	31	32	49	12	31,5	73	77,5	110	126	15	26	55
K0122.5163X55	серебро-металлик	Шелковисто-матовая поверхность	5	M16	23	31	32	49	12	31,5	73	77,5	110	126	15	26	55
K0122.51627X60	рубиново-красный RAL 3003	Шелковисто-матовая поверхность	5	M16	23	31	32	49	12	31,5	73	77,5	110	126	15	26	60
K0122.5162X60	оранжевый чистый RAL 2004	Шелковисто-матовая поверхность	5	M16	23	31	32	49	12	31,5	73	77,5	110	126	15	26	60
K0122.5163X60	серебро-металлик	Шелковисто-матовая поверхность	5	M16	23	31	32	49	12	31,5	73	77,5	110	126	15	26	60
K0122.51627X70	рубиново-красный RAL 3003	Шелковисто-матовая поверхность	5	M16	23	31	32	49	12	31,5	73	77,5	110	126	15	26	70
K0122.5162X70	оранжевый чистый RAL 2004	Шелковисто-матовая поверхность	5	M16	23	31	32	49	12	31,5	73	77,5	110	126	15	26	70
K0122.5163X70	серебро-металлик	Шелковисто-матовая поверхность	5	M16	23	31	32	49	12	31,5	73	77,5	110	126	15	26	70
K0122.51627X80	рубиново-красный RAL 3003	Шелковисто-матовая поверхность	5	M16	23	31	32	49	12	31,5	73	77,5	110	126	15	26	80
K0122.5162X80	оранжевый чистый RAL 2004	Шелковисто-матовая поверхность	5	M16	23	31	32	49	12	31,5	73	77,5	110	126	15	26	80
K0122.5163X80	серебро-металлик	Шелковисто-матовая поверхность	5	M16	23	31	32	49	12	31,5	73	77,5	110	126	15	26	80
K0122.51627X90	рубиново-красный RAL 3003	Шелковисто-матовая поверхность	5	M16	23	31	32	49	12	31,5	73	77,5	110	126	15	26	90

© HEINRICH KIPP WERK GmbH & Co. KG

Зажимные рычаги, цинковый сплав, с наружной резьбой, резьбовая вставка из вороненой стали

Обзор изделий

Номер заказа	Цвет основы	Поверхность корпуса	Размер	X	D	D1	D2	H	H1	H2	H3	H4	A	A1	B	Число зубьев	L
K0122.5162X90	оранжевый чистый RAL 2004	Шелковисто-матовая поверхность	5	M16	23	31	32	49	12	31,5	73	77,5	110	126	15	26	90
K0122.5163X90	серебро-металлик	Шелковисто-матовая поверхность	5	M16	23	31	32	49	12	31,5	73	77,5	110	126	15	26	90

© HEINRICH KIPP WERK GmbH & Co. KG