Направляющие и неподвижные ролики из листовой стали, с вулканизированными эластичными цельнолитыми резиновыми шинами, стандартное исполнение

Описание товара/фотография продукта

Описание

Материал:
Корпус из листовой стали, колеса из полиамида PA 6 с вулканизированными литыми шинами из брендовой эластичной резины.

Исполнение:
Запрессованный корпус. Корпус поворотного ролика с двойной опорой на шарикоподшипниках в поворотном венце и сепаратором шариков. Колеса с роликовыми подшипниками.

Указание:
Привинченная ось колеса. Колеса устойчивы к ударам и толчкам.

© HEINRICH KIPP WERK GmbH & Co. KG

Направляющие и неподвижные ролики из листовой стали, с вулканизированными эластичными цельнолитыми резиновыми шинами, стандартное исполнение

Чертежи

Поворотный ролик

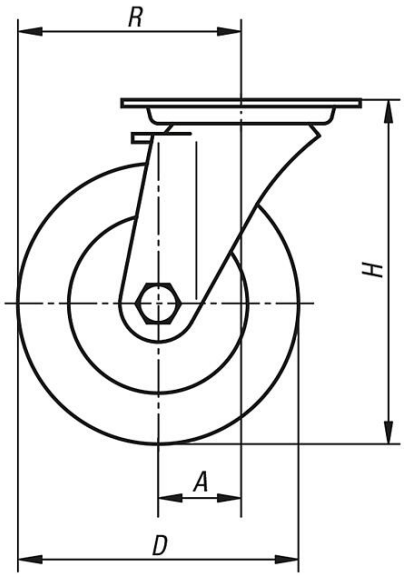

Неподвижный ролик

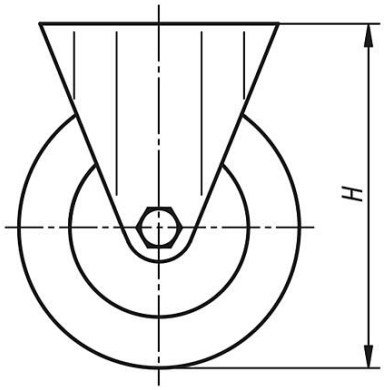

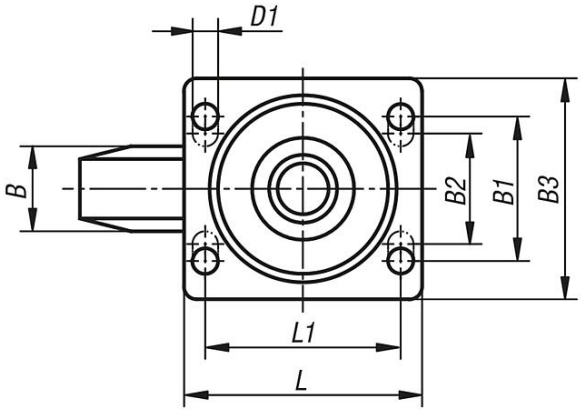

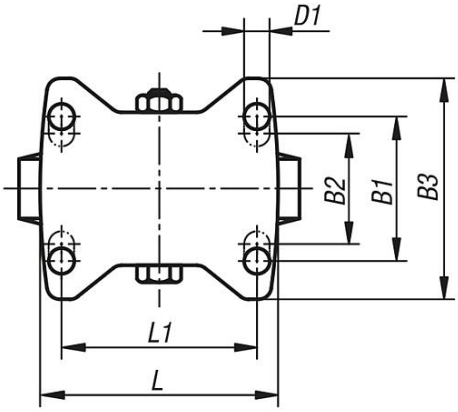

Подшипниковый узел поворотного венца:

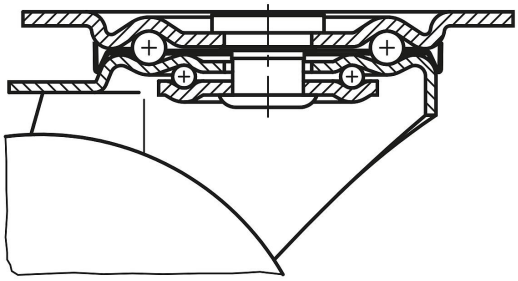

Обзор изделий

Направляющие и неподвижные ролики из листовой стали, с вулканизированными эластичными цельнолитыми резиновыми шинами, стандартное исполнение

Номер заказа	Обозначение	Исполнение 1	Установка колеса	A	B	B1	B2	B3	D	D1	H	L	L1	R	Допустимая нагрузка, кг
K1762.100371	Ролик	без стопорной системы	Роликовый подшипник	-	32	-	60	85	100	9	125	100	80	-	170
K1762.125371	Ролик	без стопорной системы	Роликовый подшипник	-	37	-	60	85	125	9	150	100	80	-	200

© HEINRICH KIPP WERK GmbH & Co. KG

Направляющие и неподвижные ролики из листовой стали, с вулканизированными эластичными цельнолитыми резиновыми шинами, стандартное исполнение

Обзор изделий

Номер заказа	Обозначение	Исполнение 1	Установка колеса	A	B	B1	B2	B3	D	D1	H	L	L1	R	Допустимая нагрузка, кг
K1762.160501	Ролик	без стопорной системы	Роликовый подшипник	-	50	75	80	110	160	11	195	140	105	-	350
K1762.200501	Ролик	без стопорной системы	Роликовый подшипник	-	50	75	80	110	200	11	235	140	105	-	400
K1762.10037	Направляющий ролик	без стопорной системы	Роликовый подшипник	36	32	-	60	85	100	9	125	100	80	86	170
K1762.12537	Направляющий ролик	без стопорной системы	Роликовый подшипник	40	37	-	60	85	125	9	150	100	80	102,5	200
K1762.16050	Направляющий ролик	без стопорной системы	Роликовый подшипник	60	50	75	80	110	160	11	195	140	105	140	350
K1762.20050	Направляющий ролик	без стопорной системы	Роликовый подшипник	65	50	75	80	110	200	11	235	140	105	165	400
K1762.100372	Направляющий ролик	со стопорной системой stop-fix	Роликовый подшипник	36	32	-	60	85	100	9	125	100	80	86	170
K1762.125372	Направляющий ролик	со стопорной системой stop-fix	Роликовый подшипник	40	37	-	60	85	125	9	150	100	80	102,5	200
K1762.160502	Направляющий ролик	со стопорной системой stop-fix	Роликовый подшипник	60	50	75	80	110	160	11	195	140	105	140	350
K1762.200502	Направляющий ролик	со стопорной системой stop-fix	Роликовый подшипник	65	50	75	80	110	200	11	235	140	105	165	400

© HEINRICH KIPP WERK GmbH & Co. KG