Manivelas com cabo cilíndrico giratório

Descrição do artigo/Imagens dos produtos

Descrição

Material:
Manivela e cabo termoplásticos.
Cubo e eixo do cabo em aço com classe de resistência 5.8 ou aço inoxidável 1.4404.

Versão:
Termoplástico cinza escuro.
Peças de aço brunidas.
Aço inoxidável, superfície sem tratamento.

Indicação:
A tampa de cobertura do cubo e o cabo cilíndrico giratório são fornecidos desmontados.
Para a montagem, o eixo do cabo deve ser parafusado no furo de alojamento.
As manivelas podem ser fixadas axialmente a um eixo através de união por chaveta, utilizando um pino transversal ou por meio de um parafuso cilíndrico DIN 6912 e uma arruela DIN 7349.
Nas versões com furo transversal, a fixação é efetuada com o pino roscado parafusado ISO 4027 (DIN 914).

Acessórios:
Parafusos cilíndricos K1160 com sextavado interno, cabeça baixa DIN 6912.

Indicação de desenho:
1) Posição do furo transversal deslocada 90° em relação ao rasgo de chaveta

© HEINRICH KIPP WERK GmbH & Co. KG

Manivelas com cabo cilíndrico giratório

Desenhos

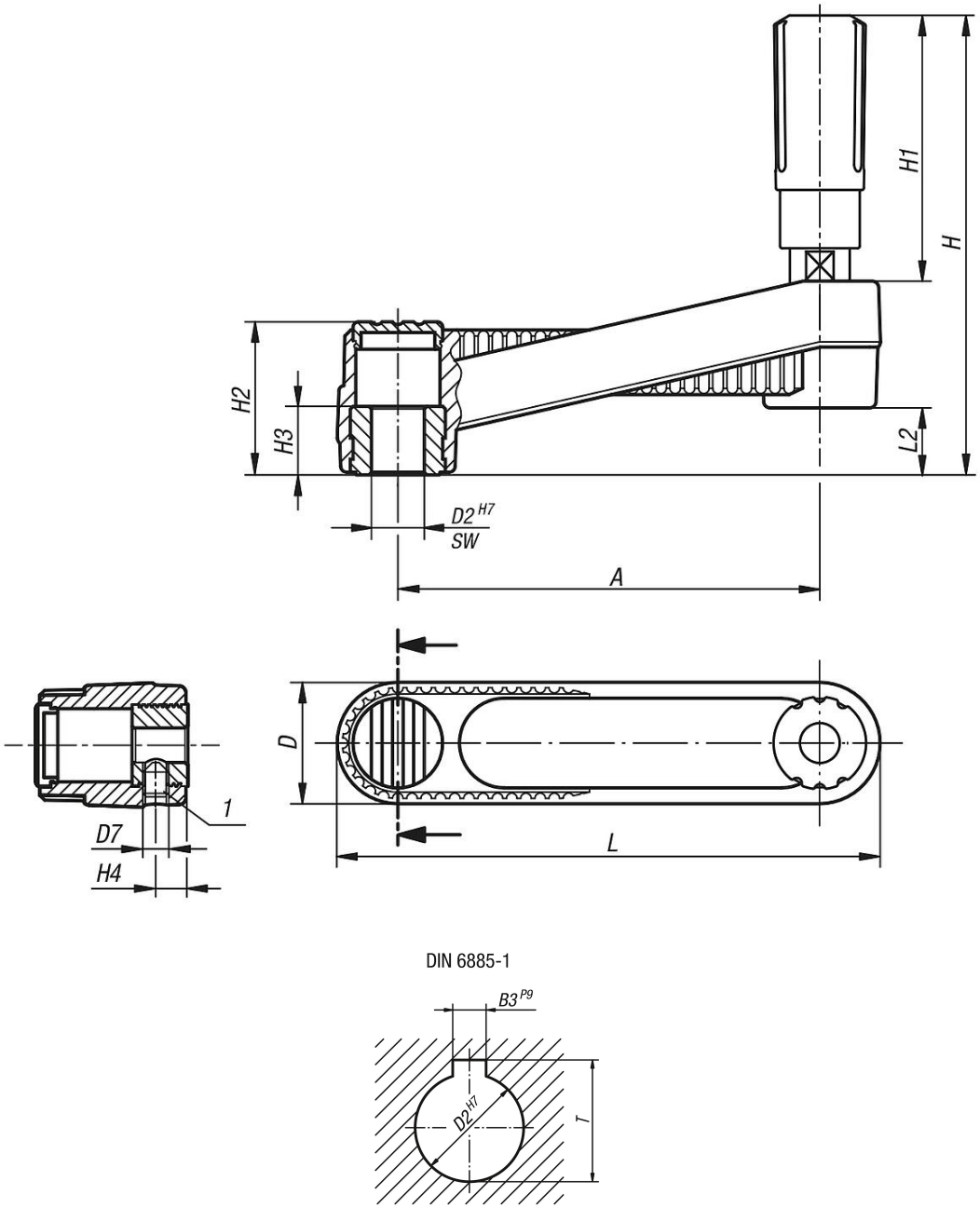

Visão geral dos artigos

Manivelas com cabo cilíndrico giratório

Código do artigo	Versão 1	Versão 2	Material dos componentes	A	D	D2	D7	H	H1	H2	H3	H4	L	L2	B3	SW	T
K0659.3108	furo de ajuste	sem furo transversal	aço	80	24	8	-	85,8	49,1	28,5	13	-	104	12,7	-	-	-
K0659.3110	furo de ajuste	sem furo transversal	aço	80	24	10	-	85,8	49,1	28,5	13	-	104	12,7	-	-	-
K0659.3210	furo de ajuste	sem furo transversal	aço	100	29	10	-	107,1	61,4	35,5	13	-	129	15,7	-	-	-
K0659.3212	furo de ajuste	sem furo transversal	aço	100	29	12	-	107,1	61,4	35,5	13	-	129	15,7	-	-	-
K0659.3312	furo de ajuste	sem furo transversal	aço	125	36	12	-	139,5	82,5	44	18,5	-	161	19,5	-	-	-
K0659.3314	furo de ajuste	sem furo transversal	aço	125	36	14	-	139,5	82,5	44	18,5	-	161	19,5	-	-	-
K0659.31086	furo de ajuste	com furo transversal	aço	80	24	8	M6	85,8	49,1	28,5	13	7,5	104	12,7	-	-	-
K0659.31106	furo de ajuste	com furo transversal	aço	80	24	10	M6	85,8	49,1	28,5	13	7,5	104	12,7	-	-	-

© HEINRICH KIPP WERK GmbH & Co. KG

Manivelas com cabo cilíndrico giratório

Visão geral dos artigos

Código do artigo	Versão 1	Versão 2	Material dos componentes	A	D	D2	D7	H	H1	H2	H3	H4	L	L2	B3	SW	T
K0659.32106	furo de ajuste	com furo transversal	aço	100	29	10	M6	107,1	61,4	35,5	13	7,5	129	15,7	-	-	-
K0659.32126	furo de ajuste	com furo transversal	aço	100	29	12	M6	107,1	61,4	35,5	13	7,5	129	15,7	-	-	-
K0659.33126	furo de ajuste	com furo transversal	aço	125	36	12	M6	139,5	82,5	44	18,5	7,5	161	19,5	-	-	-
K0659.33146	furo de ajuste	com furo transversal	aço	125	36	14	M6	139,5	82,5	44	18,5	7,5	161	19,5	-	-	-
K0659.03108	furo de ajuste	sem furo transversal	aço inoxidável	80	24	8	-	85,8	49,1	28,5	13	-	104	12,7	-	-	-
K0659.03110	furo de ajuste	sem furo transversal	aço inoxidável	80	24	10	-	85,8	49,1	28,5	13	-	104	12,7	-	-	-
K0659.03210	furo de ajuste	sem furo transversal	aço inoxidável	100	29	10	-	107,1	61,4	35,5	13	-	129	15,7	-	-	-
K0659.03212	furo de ajuste	sem furo transversal	aço inoxidável	100	29	12	-	107,1	61,4	35,5	13	-	129	15,7	-	-	-
K0659.03312	furo de ajuste	sem furo transversal	aço inoxidável	125	36	12	-	139,5	82,5	44	18,5	-	161	19,5	-	-	-
K0659.03314	furo de ajuste	sem furo transversal	aço inoxidável	125	36	14	-	139,5	82,5	44	18,5	-	161	19,5	-	-	-
K0659.031086	furo de ajuste	com furo transversal	aço inoxidável	80	24	8	M6	85,8	49,1	28,5	13	7,5	104	12,7	-	-	-
K0659.031106	furo de ajuste	com furo transversal	aço inoxidável	80	24	10	M6	85,8	49,1	28,5	13	7,5	104	12,7	-	-	-
K0659.032106	furo de ajuste	com furo transversal	aço inoxidável	100	29	10	M6	107,1	61,4	35,5	13	7,5	129	15,7	-	-	-
K0659.032126	furo de ajuste	com furo transversal	aço inoxidável	100	29	12	M6	107,1	61,4	35,5	13	7,5	129	15,7	-	-	-
K0659.033126	furo de ajuste	com furo transversal	aço inoxidável	125	36	12	M6	139,5	82,5	44	18,5	7,5	161	19,5	-	-	-
K0659.033146	furo de ajuste	com furo transversal	aço inoxidável	125	36	14	M6	139,5	82,5	44	18,5	7,5	161	19,5	-	-	-
K0659.310802	furo de ajuste com ranhura	sem furo transversal	aço	80	24	8	-	85,8	49,1	28,5	13	-	104	12,7	2	-	9
K0659.311003	furo de ajuste com ranhura	sem furo transversal	aço	80	24	10	-	85,8	49,1	28,5	13	-	104	12,7	3	-	11,4
K0659.321003	furo de ajuste com ranhura	sem furo transversal	aço	100	29	10	-	107,1	61,4	35,5	13	-	129	15,7	3	-	11,4
K0659.321204	furo de ajuste com ranhura	sem furo transversal	aço	100	29	12	-	107,1	61,4	35,5	13	-	129	15,7	4	-	13,8
K0659.331204	furo de ajuste com ranhura	sem furo transversal	aço	125	36	12	-	139,5	82,5	44	18,5	-	161	19,5	4	-	13,8
K0659.331405	furo de ajuste com ranhura	sem furo transversal	aço	125	36	14	-	139,5	82,5	44	18,5	-	161	19,5	5	-	16,3
K0659.3108026	furo de ajuste com ranhura	com furo transversal	aço	80	24	8	M6	85,8	49,1	28,5	13	7,5	104	12,7	2	-	9
K0659.3110036	furo de ajuste com ranhura	com furo transversal	aço	80	24	10	M6	85,8	49,1	28,5	13	7,5	104	12,7	3	-	11,4
K0659.3210036	furo de ajuste com ranhura	com furo transversal	aço	100	29	10	M6	107,1	61,4	35,5	13	7,5	129	15,7	3	-	11,4
K0659.3212046	furo de ajuste com ranhura	com furo transversal	aço	100	29	12	M6	107,1	61,4	35,5	13	7,5	129	15,7	4	-	13,8
K0659.3312046	furo de ajuste com ranhura	com furo transversal	aço	125	36	12	M6	139,5	82,5	44	18,5	7,5	161	19,5	4	-	13,8
K0659.3314056	furo de ajuste com ranhura	com furo transversal	aço	125	36	14	M6	139,5	82,5	44	18,5	7,5	161	19,5	5	-	16,3
K0659.0310802	furo de ajuste com ranhura	sem furo transversal	aço inoxidável	80	24	8	-	85,8	49,1	28,5	13	-	104	12,7	2	-	9
K0659.0311003	furo de ajuste com ranhura	sem furo transversal	aço inoxidável	80	24	10	-	85,8	49,1	28,5	13	-	104	12,7	3	-	11,4
K0659.0321003	furo de ajuste com ranhura	sem furo transversal	aço inoxidável	100	29	10	-	107,1	61,4	35,5	13	-	129	15,7	3	-	11,4
K0659.0321204	furo de ajuste com ranhura	sem furo transversal	aço inoxidável	100	29	12	-	107,1	61,4	35,5	13	-	129	15,7	4	-	13,8
K0659.0331204	furo de ajuste com ranhura	sem furo transversal	aço inoxidável	125	36	12	-	139,5	82,5	44	18,5	-	161	19,5	4	-	13,8
K0659.0331405	furo de ajuste com ranhura	sem furo transversal	aço inoxidável	125	36	14	-	139,5	82,5	44	18,5	-	161	19,5	5	-	16,3
K0659.03108026	furo de ajuste com ranhura	com furo transversal	aço inoxidável	80	24	8	M6	85,8	49,1	28,5	13	7,5	104	12,7	2	-	9
K0659.03110036	furo de ajuste com ranhura	com furo transversal	aço inoxidável	80	24	10	M6	85,8	49,1	28,5	13	7,5	104	12,7	3	-	11,4
K0659.03210036	furo de ajuste com ranhura	com furo transversal	aço inoxidável	100	29	10	M6	107,1	61,4	35,5	13	7,5	129	15,7	3	-	11,4
K0659.03212046	furo de ajuste com ranhura	com furo transversal	aço inoxidável	100	29	12	M6	107,1	61,4	35,5	13	7,5	129	15,7	4	-	13,8
K0659.03312046	furo de ajuste com ranhura	com furo transversal	aço inoxidável	125	36	12	M6	139,5	82,5	44	18,5	7,5	161	19,5	4	-	13,8
K0659.03314056	furo de ajuste com ranhura	com furo transversal	aço inoxidável	125	36	14	M6	139,5	82,5	44	18,5	7,5	161	19,5	5	-	16,3
K0659.4108	furo quadrado	sem furo transversal	aço	80	24	-	-	85,8	49,1	28,5	13	-	104	12,7	-	8	-
K0659.4110	furo quadrado	sem furo transversal	aço	80	24	-	-	85,8	49,1	28,5	13	-	104	12,7	-	10	-
K0659.4210	furo quadrado	sem furo transversal	aço	100	29	-	-	107,1	61,4	35,5	13	-	129	15,7	-	10	-
K0659.4212	furo quadrado	sem furo transversal	aço	100	29	-	-	107,1	61,4	35,5	13	-	129	15,7	-	12	-
K0659.4312	furo quadrado	sem furo transversal	aço	125	36	-	-	139,5	82,5	44	18,5	-	161	19,5	-	12	-
K0659.4314	furo quadrado	sem furo transversal	aço	125	36	-	-	139,5	82,5	44	18,5	-	161	19,5	-	14	-
K0659.41086	furo quadrado	com furo transversal	aço	80	24	-	M6	85,8	49,1	28,5	13	7,5	104	12,7	-	8	-
K0659.41106	furo quadrado	com furo transversal	aço	80	24	-	M6	85,8	49,1	28,5	13	7,5	104	12,7	-	10	-
K0659.42106	furo quadrado	com furo transversal	aço	100	29	-	M6	107,1	61,4	35,5	13	7,5	129	15,7	-	10	-
K0659.42126	furo quadrado	com furo transversal	aço	100	29	-	M6	107,1	61,4	35,5	13	7,5	129	15,7	-	12	-
K0659.43126	furo quadrado	com furo transversal	aço	125	36	-	M6	139,5	82,5	44	18,5	7,5	161	19,5	-	12	-
K0659.43146	furo quadrado	com furo transversal	aço	125	36	-	M6	139,5	82,5	44	18,5	7,5	161	19,5	-	14	-

© HEINRICH KIPP WERK GmbH & Co. KG