Упорные штифты из обычной или нержавеющей стали, с пластмассовой грибковой ручкой, защитой от проворачивания и заходной фаской, без контргайки

Описание товара/фотография продукта

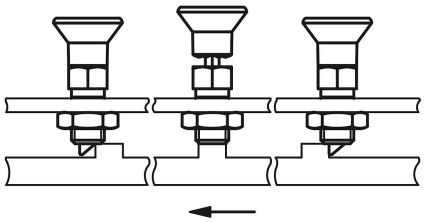

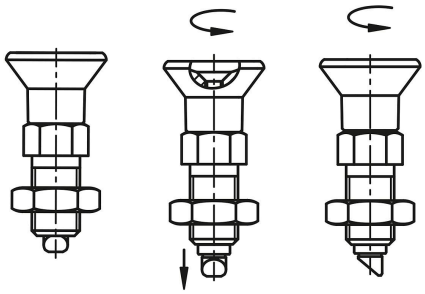

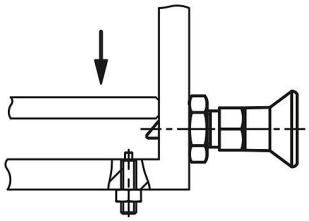

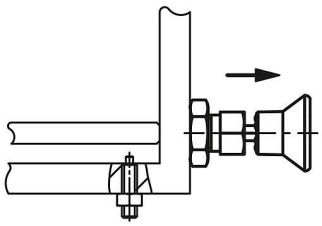

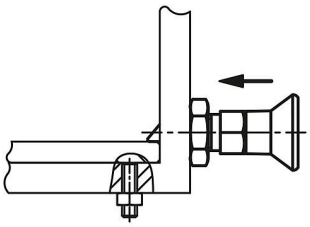

Описание

Материал:
Стальная конструкция:
Резьбовая втулка и стопорный штифт из автоматной стали.

Исполнение из нержавеющей стали:
Резьбовая втулка 1.4305.
Стопорный штифт 1.4034.

Грибковая ручка термопластиковая.

Исполнение:
Стальная конструкция:
резьбовая втулка вороненая.
Стопорный штифт закаленный, шлифованный и вороненый.

Исполнение из нержавеющей стали:
резьбовая втулка без покрытия.
Стопорный штифт закаленный и шлифованный, без покрытия.

Грибковая ручка черно-серая RAL7021.

Монтаж:
Разъединение винта выполняется с помощью шестигранника.

По запросу:
Специальное исполнение.

Принадлежности:
Распорные кольца K0665.
Крепежные комплекты для тонкостенных деталей K2146.

Указание на чертеже:
1) маркировочное кольцо

© HEINRICH KIPP WERK GmbH & Co. KG

Упорные штифты из обычной или нержавеющей стали, с пластмассовой грибковой ручкой, защитой от проворачивания и заходной фаской, без контргайки

Чертежи

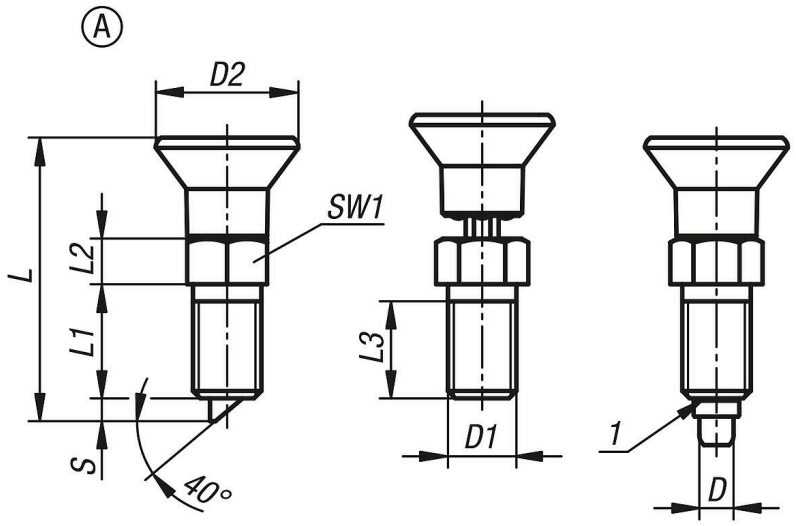

Обзор изделий

Номер заказа	Форма	Материал основы	D	D1	D2	L	L1	L2	L3	Ход S	SW1	Начальная упругость F1 прибл., Н	Конечная упругость F2 прибл., Н
K1300.12061	A	Сталь	6	M12x1,5	25	49,7	20	8	17	4	14	8	14
K1300.12060	A	Сталь	6	M12	25	49,7	20	8	17	4	14	8	14
K1300.13081	A	Сталь	8	M16x1,5	33	66	26	10	23	6	19	20	35
K1300.13080	A	Сталь	8	M16	33	66	26	10	23	6	19	20	35
K1300.012061	A	нержавеющая сталь	6	M12x1,5	25	49,7	20	8	17	4	14	8	14
K1300.012060	A	нержавеющая сталь	6	M12	25	49,7	20	8	17	4	14	8	14
K1300.013081	A	нержавеющая сталь	8	M16x1,5	33	66	26	10	23	6	19	20	35
K1300.013080	A	нержавеющая сталь	8	M16	33	66	26	10	23	6	19	20	35

© HEINRICH KIPP WERK GmbH & Co. KG