Элементы регулировки высоты из обычной или нержавеющей стали со сферической компенсационной шайбой, низкое исполнение

Описание товара/фотография продукта

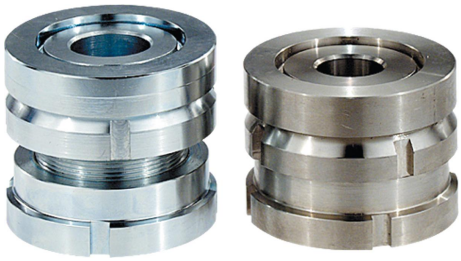

Описание

Материал:
Стандартное исполнение 1.7225,
Исполнение из нержавеющей стали 1.4305.

Исполнение:
Стандартное исполнение имеет гальваническую оцинковку, синее хроматирование.
Исполнение из нержавеющей стали без окрашивания.

Указание:
Элементы регулировки высоты со сферической компенсационной шайбой используются при монтаже и выравнивании различных двигателей, агрегатов, элементов привода и производственных линий. Они обеспечивают точность при монтаже наклонных опорных поверхностей с углом наклона до 4°.
Дополнительная статическая нагрузка F1 рассчитывается путем вычитания преднатяжения пружины (болт 8.8, мкм = 0,125) из общей нагрузки F.

Принадлежности:
K0787 Крючковый ключ с выступом DIN 1810A, расширенный.

Чертежи

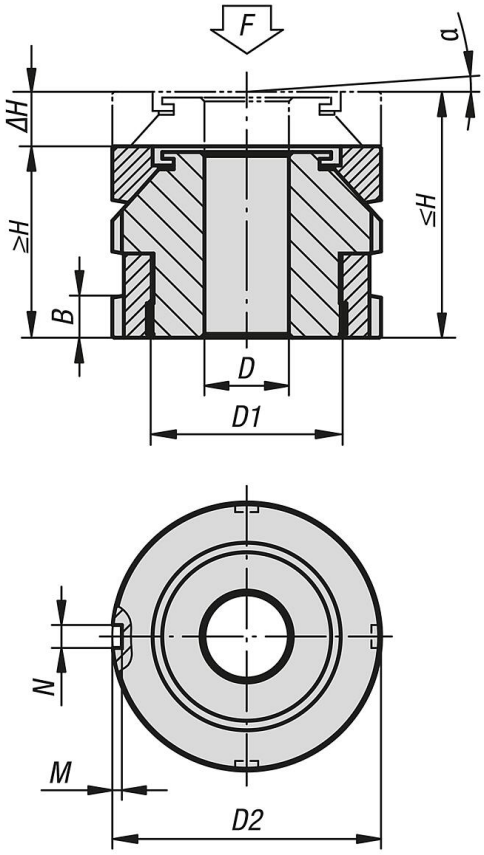

Обзор изделий

Элементы регулировки высоты из обычной или нержавеющей стали со сферической компенсационной шайбой, низкое исполнение

Обзор изделий

Элементы регулировки высоты из обычной или нержавеющей стали со сферической компенсационной шайбой, низкое исполнение

Номер заказа	Материал основы	D	для болта	D1	D2	H мин.	H макс.	ΔH	N	M	α	F кН	F1, кН
K0695.0406	Закаленная сталь	6,6	M6	M15x1	25	22	26	4	4	2	4°	40	36
K0695.0506	Закаленная сталь	6,6	M6	M20x1	32	26	31	5	4	2	4°	65	55,7
K0695.0508	Закаленная сталь	9	M8	M20x1	32	26	31	5	4	2	4°	65	48
K0695.0510	Закаленная сталь	11	M10	M20x1	32	26	31	5	4	2	4°	65	37,9
K0695.0710	Закаленная сталь	11	M10	M30x1,5	45	34	41	7	5	2	4°	120	92,9
K0695.0712	Закаленная сталь	13,5	M12	M30x1,5	45	34	41	7	5	2	4°	120	80,4
K0695.0716	Закаленная сталь	17,5	M16	M30x1,5	45	34	41	7	5	2	4°	120	45,5
K0695.0916	Закаленная сталь	17,5	M16	M40x1,5	58	44	53	9	6	2,5	4°	210	136
K0695.0920	Закаленная сталь	22	M20	M40x1,5	58	44	53	9	6	2,5	4°	210	90
K0695.0924	Закаленная сталь	26	M24	M40x1,5	58	44	53	9	6	2,5	4°	210	37
K0695.1020	Закаленная сталь	22	M20	M50x1,5	70	50	60	10	6	2,5	4°	330	210
K0695.1024	Закаленная сталь	26	M24	M50x1,5	70	50	60	10	6	2,5	4°	330	157
K0695.1030	Закаленная сталь	33	M30	M50x1,5	70	50	60	10	6	2,5	4°	330	53
K0695.1224	Закаленная сталь	26	M24	M60x2	80	56	68	12	7	3	4°	495	322
K0695.1230	Закаленная сталь	33	M30	M60x2	80	56	68	12	7	3	4°	495	218
K0695.04061	нержавеющая сталь	6,6	M6	M15x1	25	22	26	4	4	2	4°	27,1	24,14
K0695.05061	нержавеющая сталь	6,6	M6	M20x1	32	26	31	5	4	2	4°	43,4	36,56
K0695.05081	нержавеющая сталь	9	M8	M20x1	32	26	31	5	4	2	4°	43,4	30,86
K0695.05101	нержавеющая сталь	11	M10	M20x1	32	26	31	5	4	2	4°	43,4	23,41
K0695.07101	нержавеющая сталь	11	M10	M30x1,5	45	34	41	7	5	2	4°	84	64,01
K0695.07121	нержавеющая сталь	13,5	M12	M30x1,5	45	34	41	7	5	2	4°	84	54,82
K0695.07161	нержавеющая сталь	17,5	M16	M30x1,5	45	34	41	7	5	2	4°	84	28,9
K0695.09161	нержавеющая сталь	17,5	M16	M40x1,5	58	44	53	9	6	2,5	4°	148	92,9
K0695.09201	нержавеющая сталь	22	M20	M40x1,5	58	44	53	9	6	2,5	4°	148	59,08
K0695.09241	нержавеющая сталь	26	M24	M40x1,5	58	44	53	9	6	2,5	4°	148	20,3
K0695.10201	нержавеющая сталь	22	M20	M50x1,5	70	50	60	10	6	2,5	4°	225	136,08
K0695.10241	нержавеющая сталь	26	M24	M50x1,5	70	50	60	10	6	2,5	4°	225	97,3
K0695.10301	нержавеющая сталь	33	M30	M50x1,5	70	50	60	10	6	2,5	4°	225	20,6
K0695.12241	нержавеющая сталь	26	M24	M60x2	80	56	68	12	7	3	4°	323	195,3
K0695.12301	нержавеющая сталь	33	M30	M60x2	80	56	68	12	7	3	4°	323	118,6

© HEINRICH KIPP WERK GmbH & Co. KG