# Capas para pé nivelador

## Descrição do artigo/Imagens dos produtos

### Descrição

**Material:**
Polietileno.

**Versão:**
preto.

**Indicação:**
As capas protegem a superfície de colocação contra arranhões.

## Desenhos

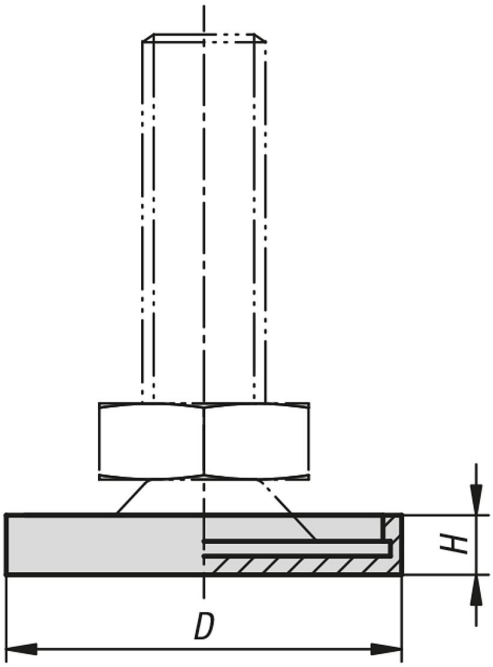


## Visão geral dos artigos

### Capas para pé nivelador

| Código do artigo | para base para pés com Ø | D | H |
|---|---|---|---|
| **K0679.1030** | 30 | 31,8 | 4,8 |
| **K0679.1060** | 60 | 62 | 6,8 |

© HEINRICH KIPP WERK GmbH & Co. KG