Mordaza dentada

Descripción del artículo/Imágenes del producto

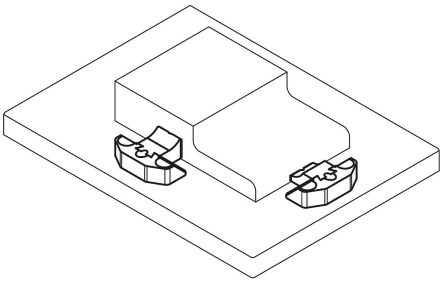

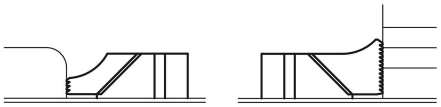

Descripción

Material:
Acero para temple y revenido.

Versión:
Cuerpo base tratado en caliente y bruñido.
Mordaza de sujeción bruñida y tratada en caliente en el borde.

Planos

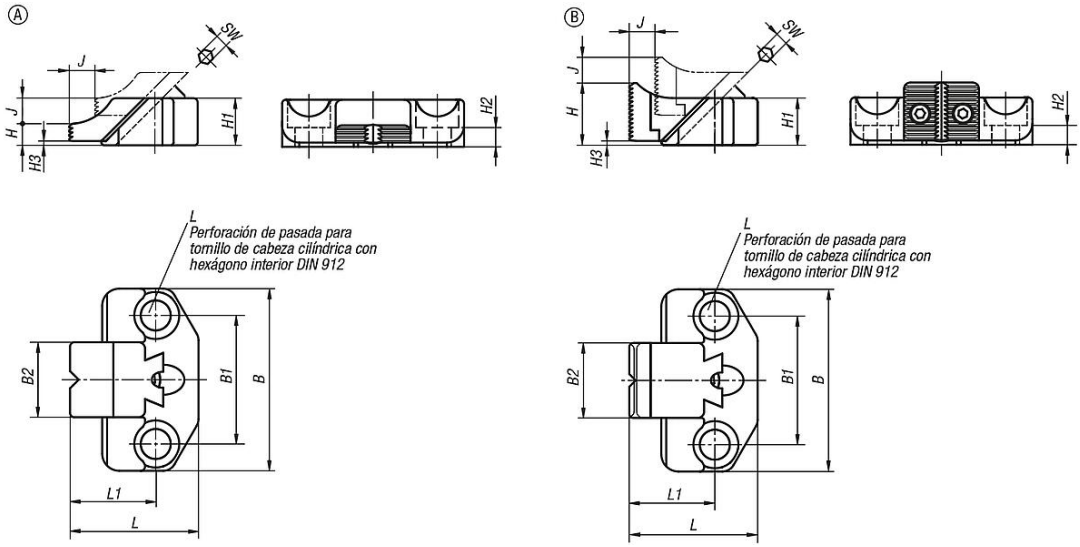

Nuestros productos

Mordaza dentada

Referencia	Forma	B	B1	B2	G	H	H1	H2	H3	J	L	L1	SW	Fuerza de sujeción N	Par de apriete Nm
K0933.0808	A	65	45	25	M8	7,5	16	7	1,5	7	39,5	25	4	4000	8
K0933.1210	A	85	60	35	M12	10	22	9	2	12	60	40	6	9000	26
K0933.1614	A	100	70	40	M16	14	30	13	2	14	77	50	8	17000	60

© HEINRICH KIPP WERK GmbH & Co. KG

Mordaza dentada

Nuestros productos

Referencia	Forma	B	B1	B2	G	H	H1	H2	H3	J	L	L1	SW	Fuerza de sujeción N	Par de apriete Nm
K0933.0820	B	65	45	25	M8	19,5	16	7	1,5	7	39,5	25	4	4000	8
K0933.1229	B	85	60	35	M12	29	22	9	2	12	60	40	6	9000	26
K0933.1638	B	100	70	40	M16	38	30	13	2	14	77	50	8	17000	60

© HEINRICH KIPP WERK GmbH & Co. KG