Flügelgriffe für Schrauben mit Innensechskant

Artikelbeschreibung/Produktabbildungen

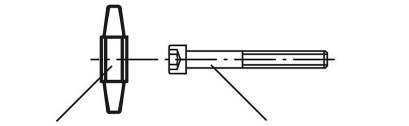

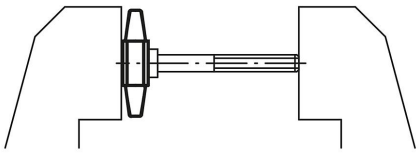

Schraube in Flügelgriff einpressen

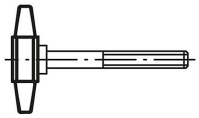

Flügelgriff mit Außengewinde

Beschreibung

Werkstoff:
Thermoplast.

Ausführung:
schwarz, grau oder rot.

Hinweis:
Passende Schrauben ISO 4762.

Δ An dieser Stelle die gewünschte Flügelgrifffarbe anfügen. Bei der Flügelgrifffarbe schwarz ist kein Farbcode erforderlich.

Zeichnungen

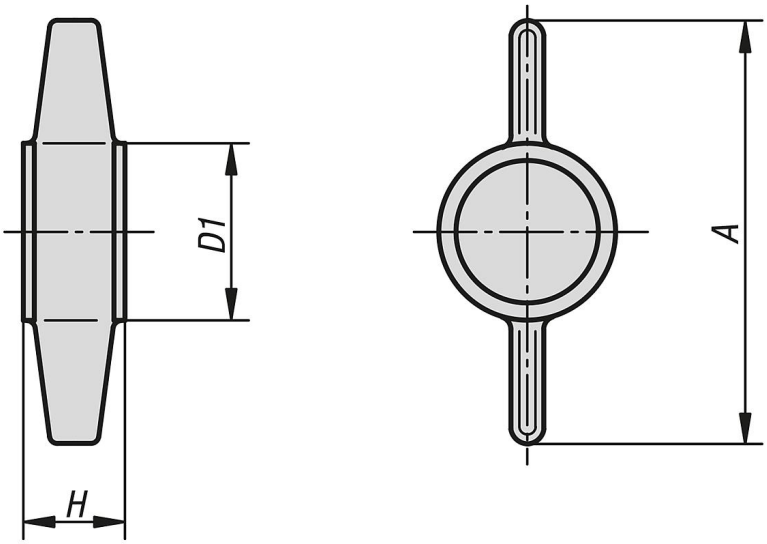

Artikelübersicht

Flügelgriffe für Schrauben mit Innensechskant

© HEINRICH KIPP WERK GmbH & Co. KG

Flügelgriffe für Schrauben mit Innensechskant

Artikelübersicht

Bestellnummer	Farbe Grundkörper	A	D1	H	für Schrauben mit Innensechskant
K0681.050	schwarz	26	12	7	M5
K0681.0505	grau	26	12	7	M5
K0681.0506	rot	26	12	7	M5
K0681.060	schwarz	30	13,5	8	M6
K0681.0605	grau	30	13,5	8	M6
K0681.0606	rot	30	13,5	8	M6
K0681.080	schwarz	38	17	10	M8
K0681.0805	grau	38	17	10	M8
K0681.0806	rot	38	17	10	M8
K0681.100	schwarz	45	20	12,5	M10
K0681.1005	grau	45	20	12,5	M10
K0681.1006	rot	45	20	12,5	M10

© HEINRICH KIPP WERK GmbH & Co. KG