Rändelknöpfe antistatisch mit Innengewinde

Artikelbeschreibung/Produktabbildungen

Beschreibung

Werkstoff:
Thermoplast, graphitschwarz.
Buchse aus Stahl 5.8.

Anwendung:
Buchse blau passiviert.

Sicherheit:
Diese ESD-Produkte sind auch für Geräte, Komponenten und Schutzsysteme in explosionsgefährdeten Bereichen verwendbar.
Bei Verwendung dieser ESD-Produkte wird die Erzeugung einer elektrostatischen Funkenentladung verhindert und somit die mögliche Entzündung von Gasen und Stäuben, die in geschlossenen Räumen zu einer Explosion führen können.
Zum Schutz von Personen, die in explosionsgefährdeten Bereichen tätig sind, müssen Gerätehersteller u. Betreiber hierzu die ATEX-Richtlinien anwenden und erfüllen.
Diese ESD-Produkte sind bezüglich elektrischer Ableitfähigkeit vom TÜV Süd geprüft.

Zielgruppen:
Gerätehersteller, welche die ATEX-Produktrichtlinie 2014/34/EU erfüllen müssen.
Betreiber, welche die ATEX-Betriebsrichtlinie 1999/92/EG erfüllen müssen.

Zeichnungen

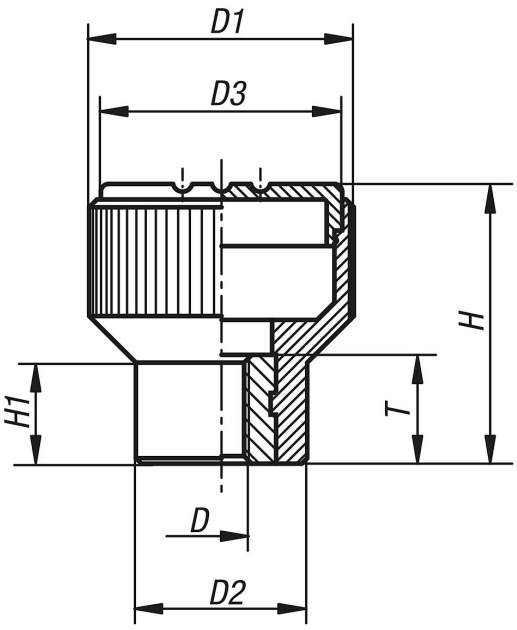

Artikelübersicht

Bestellnummer	D	D1	D2	D3	H	H1	T
K0247.1110624	M6	21	14	19	22	8	10

© HEINRICH KIPP WERK GmbH & Co. KG

Rändelknöpfe antistatisch mit Innengewinde

Artikelübersicht