Flügelgriffe

Artikelbeschreibung/Produktabbildungen

Beschreibung

Werkstoff:
Griff: Polyamid glaskugelverstärkt.
Buchse: Messing oder Stahl.
Gewindebolzen: Stahl.

Ausführung:
Stahl verzinkt.

Hinweis:
Temperaturbeständigkeit von -50 °C bis 130 °C.
Beständig gegen gewöhnliche Chemikalien und Öl.

Zeichnungen

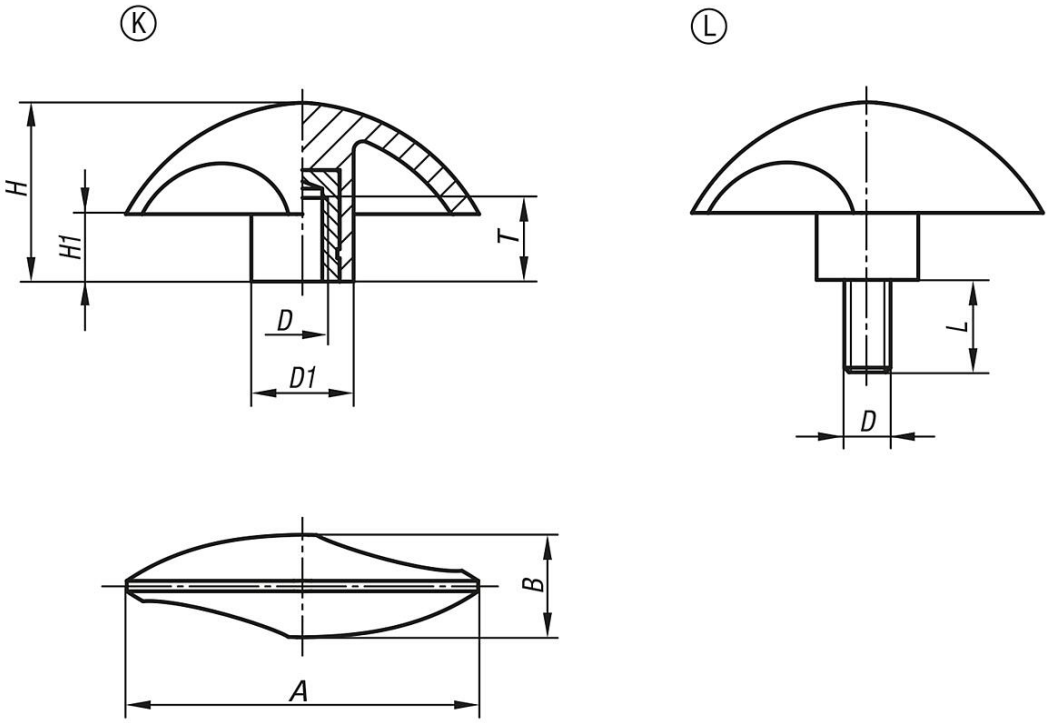

Artikelübersicht

Flügelgriffe mit Innengewinde

Bestellnummer	Form	A	B	D	D1	H	H1	L	T
K0783.15006	K	51	15	M6	15	25,5	9,5	-	14
K0783.16008	K	61,5	18	M8	18	31	11,5	-	14
K0783.17510	K	76	22	M10	22	38,5	14,5	-	14
K0783.25006X15	L	51	15	M6	15	25,5	9,5	15	-
K0783.26008X20	L	61,5	18	M8	18	31	11,5	20	-
K0783.27510X20	L	76	22	M10	22	38,5	14,5	20	-

© HEINRICH KIPP WERK GmbH & Co. KG

Artikelübersicht