Fechos lingueta com cilindro, versão pequena

Descrição do artigo/Imagens dos produtos

Descrição

Material:
Carcaça e acionamento em zamak.
Chave em alpaca.

Versão:
Carcaça e acionamento banhados a cromo.

Indicação:
Fecho lingueta pequeno com cilindro que pode ser utilizada à direita ou à esquerda com curso de fechamento de 90°. O fecho lingueta pode ser instalada pré-montada. A porca de fixação é adicionada unilateralmente como porca de aterramento com garras.

Estos fechos lingueta com cilindro são fornecidas com 2 chaves. A chave pode ser retirada em ambas as posições (aberta e fechada). O fechamento é simultâneo, isto significa que cada cadeado pode ser aberto com a mesma chave.

Pedir a lingueta separadamente na versão desejada.

*A Dimensão A resulta da combinação de fecho lingueta e da lingueta e é exibida para as linguetas correspondentes.

Sob consulta:
Fechamento não simultâneo.

Acessórios:
Lingueta para fecho lingueta de aço K0521.

© HEINRICH KIPP WERK GmbH & Co. KG

Fechos lingueta com cilindro, versão pequena

Desenhos

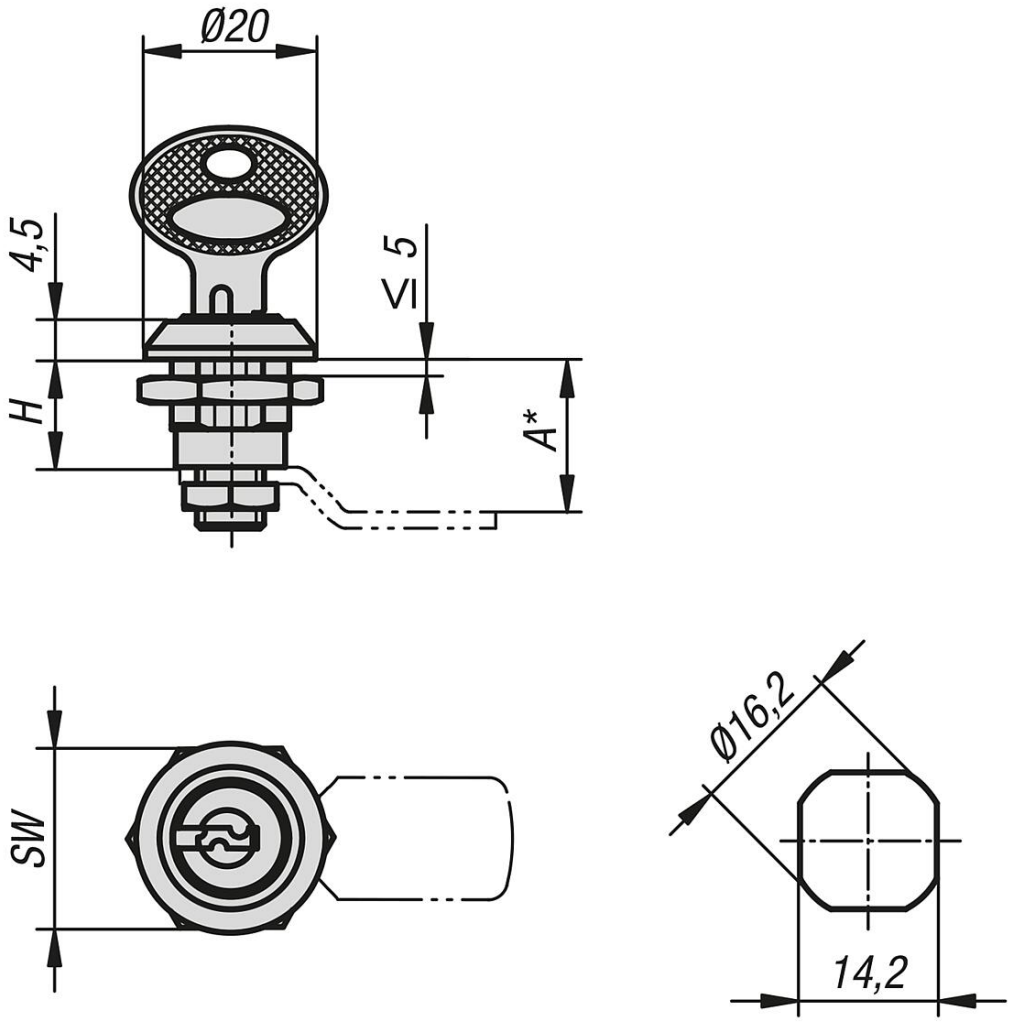

Visão geral dos artigos

Fechos lingueta com cilindro, versão pequena

Código do artigo	Acionamento	H	SW
K0520.131	chaves com fechos iguais	13	20

© HEINRICH KIPP WERK GmbH & Co. KG