Parafusos recartilhados

Descrição do artigo/Imagens dos produtos

Descrição

Descrição do produto:
Através do tamanho extremamente pequeno, estes cabos são ideais para utilização na fixação de elementos em espaços restritos. As ranhuras na superfície favorecem o manuseio.

Material, versão:
Corpo básico em termoplástico duro, preto.
Revestimento em termoplástico macio, preto.
Rosca fêmea.
Rosca macho em aço, classe de resistência 5.8 galvanizado.

Indicação:
Os parafusos recartilhados SYMPA TOUCH podem ser fornecidos em um tamanho, com rosca fêmea e macho.

Sob consulta:
Roscas macho, comprimentos de parafusos, versões e cores adicionais.

Desenhos

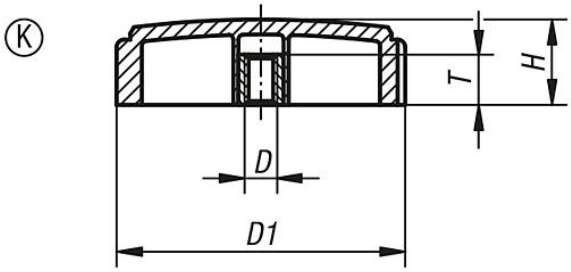

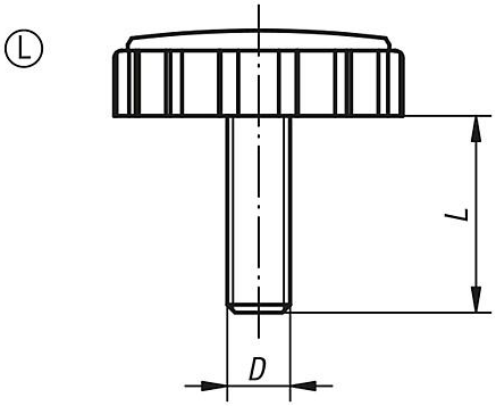

Visão geral dos artigos

Parafusos recartilhados com rosca fêmea

Código do artigo	Forma	Tipo de rosca	D	D1	H	T	L
K0281.5705	K	rosca fêmea	M5	57,4	17	12,5	-
K0281.5706	K	rosca fêmea	M6	57,4	17	12,5	-
K0281.5708	K	rosca fêmea	M8	57,4	17	12,5	-
K0281.5710	K	rosca fêmea	M10	57,4	17	12,5	-
K0281.5706X15	L	rosca macho	M6	57,4	17	-	15
K0281.5706X20	L	rosca macho	M6	57,4	17	-	20
K0281.5706X25	L	rosca macho	M6	57,4	17	-	25
K0281.5706X35	L	rosca macho	M6	57,4	17	-	35
K0281.5708X16	L	rosca macho	M8	57,4	17	-	16
K0281.5708X25	L	rosca macho	M8	57,4	17	-	25
K0281.5708X30	L	rosca macho	M8	57,4	17	-	30
K0281.5708X35	L	rosca macho	M8	57,4	17	-	35
K0281.5710X30	L	rosca macho	M10	57,4	17	-	30
K0281.5710X40	L	rosca macho	M10	57,4	17	-	40
K0281.5710X50	L	rosca macho	M10	57,4	17	-	50

© HEINRICH KIPP WERK GmbH & Co. KG

Parafusos recartilhados

Visão geral dos artigos