Volantes com cabo cilíndrico de segurança

Descrição do artigo/Imagens dos produtos

Descrição

Material:
Corpo do volante e cabo em termoplástico grafite escuro.

Versão:
Peças de aço brunido.

Indicação:
A tampa de cobertura do cubo é fornecida desmontada. Os volantes podem ser fixados axialmente no eixo através da união por chaveta, utilizando-se um travessão ou por meio de um parafuso de cabeça cilíndrica DIN 6912 e uma arruela DIN 7349.
Para colocar o cabo cilíndrico de segurança na posição de comando, devem ser executados dois procedimentos de ajuste:
- Gire o cabo em torno do eixo rotativo até o batente (90°).
- Pressione o cabo em direção axial até o ponto de travamento.

A forma mais cômoda de girar a manivela na posição pressionada é através do cabo cilíndrico. O movimento de retorno automático é efetuado depois de soltar o cabo.
Nas versões com furo transversal, a fixação é efetuada com o parafuso sem cabeça já parafusado ISO 4027 (DIN 914).
Instruções de montagem, veja item K0256.

Desenhos

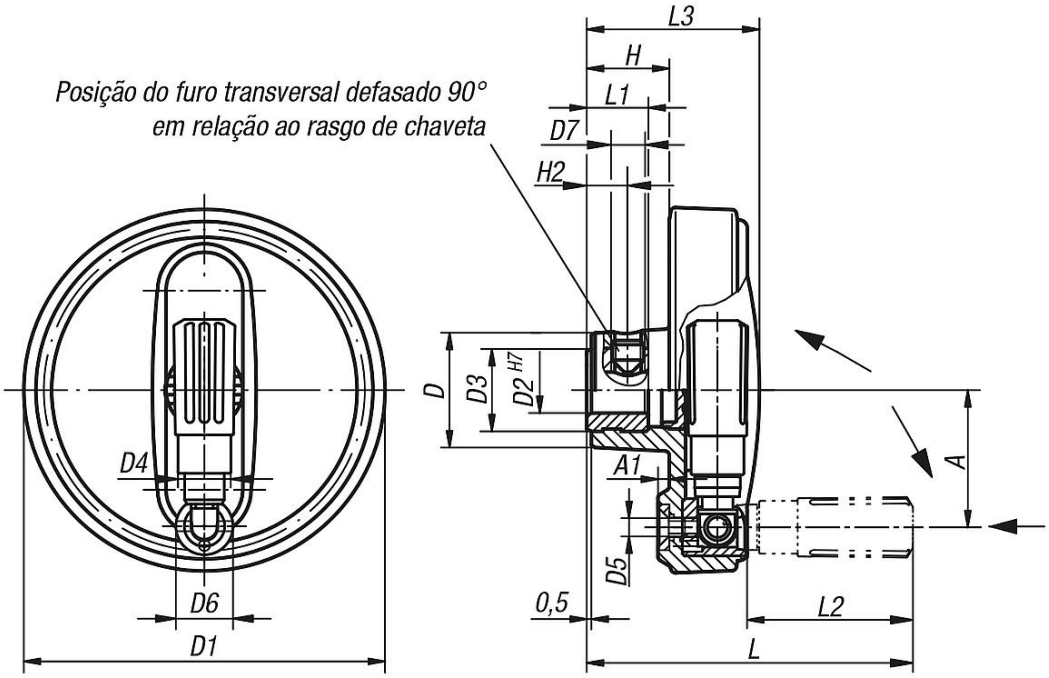

Volantes com cabo cilíndrico de segurança

Desenhos

DIN 6885-1

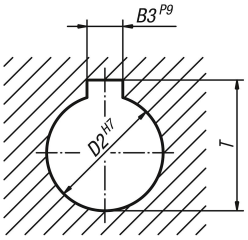

Visão geral dos artigos

Volantes com cabo cilíndrico de segurança

Código do artigo	Versão	Versão 2	Material dos componentes	D	D1	D2	D3	D4	D5	D6	D7	A	A1	H	H2	L	L1	L2	L3	B3	T
K0259.108008	furo de ajuste	-	termoplástico	25	80	8H7	19	14	M4	13	-	30	2,5	17,6	-	72,6	13	38	36,7	-	-
K0259.108010	furo de ajuste	-	termoplástico	25	80	10H7	19	14	M4	13	-	30	2,5	17,6	-	72,6	13	38	36,7	-	-
K0259.108012	furo de ajuste	-	termoplástico	25	80	12H7	19	14	M4	13	-	30	2,5	17,6	-	72,6	13	38	36,7	-	-
K0259.210010	furo de ajuste	-	termoplástico	28	100	10H7	19	16	M5	16	-	38	3	20,1	-	88,6	13	47,5	43,5	-	-
K0259.210012	furo de ajuste	-	termoplástico	28	100	12H7	19	16	M5	16	-	38	3	20,1	-	88,6	13	47,5	43,5	-	-
K0259.312512	furo de ajuste	-	termoplástico	35	125	12H7	25	20	M6	20	-	47,5	4	23,3	-	107,7	18,5	58,4	52,1	-	-
K0259.312514	furo de ajuste	-	termoplástico	35	125	14H7	25	20	M6	20	-	47,5	4	23,3	-	107,7	18,5	58,4	52,1	-	-
K0259.312516	furo de ajuste	-	termoplástico	35	125	16H7	25	20	M6	20	-	47,5	4	23,3	-	107,7	18,5	58,4	52,1	-	-
K0259.416014	furo de ajuste	-	termoplástico	45	160	14H7	25	25	M8	26	-	62	5,6	28	-	142	18,5	81,6	63,8	-	-
K0259.416016	furo de ajuste	-	termoplástico	45	160	16H7	25	25	M8	26	-	62	5,6	28	-	142	18,5	81,6	63,8	-	-
K0259.10800802	furo de ajuste com ranhura	-	termoplástico	25	80	8H7	19	14	M4	13	-	30	2,5	17,6	-	72,6	13	38	36,7	2	9
K0259.10801003	furo de ajuste com ranhura	-	termoplástico	25	80	10H7	19	14	M4	13	-	30	2,5	17,6	-	72,6	13	38	36,7	3	11,4
K0259.10801204	furo de ajuste com ranhura	-	termoplástico	25	80	12H7	19	14	M4	13	-	30	2,5	17,6	-	72,6	13	38	36,7	4	13,8
K0259.21001003	furo de ajuste com ranhura	-	termoplástico	28	100	10H7	19	16	M5	16	-	38	3	20,1	-	88,6	13	47,5	43,5	3	11,4
K0259.21001204	furo de ajuste com ranhura	-	termoplástico	28	100	12H7	19	16	M5	16	-	38	3	20,1	-	88,6	13	47,5	43,5	4	13,8
K0259.31251204	furo de ajuste com ranhura	-	termoplástico	35	125	12H7	25	20	M6	20	-	47,5	4	23,3	-	107,7	18,5	58,4	52,1	4	13,8
K0259.31251405	furo de ajuste com ranhura	-	termoplástico	35	125	14H7	25	20	M6	20	-	47,5	4	23,3	-	107,7	18,5	58,4	52,1	5	16,3
K0259.31251605	furo de ajuste com ranhura	-	termoplástico	35	125	16H7	25	20	M6	20	-	47,5	4	23,3	-	107,7	18,5	58,4	52,1	5	18,3
K0259.41601405	furo de ajuste com ranhura	-	termoplástico	45	160	14H7	25	25	M8	26	-	62	5,6	28	-	142	18,5	81,6	63,8	5	16,3
K0259.41601605	furo de ajuste com ranhura	-	termoplástico	45	160	16H7	25	25	M8	26	-	62	5,6	28	-	142	18,5	81,6	63,8	5	18,3
K0259.1080086	furo de ajuste	com furo transversal	termoplástico	25	80	8H7	19	14	M4	13	M6	30	2,5	17,6	7,5	72,6	13	38	36,7	-	-
K0259.1080106	furo de ajuste	com furo transversal	termoplástico	25	80	10H7	19	14	M4	13	M6	30	2,5	17,6	7,5	72,6	13	38	36,7	-	-
K0259.1080126	furo de ajuste	com furo transversal	termoplástico	25	80	12H7	19	14	M4	13	M6	30	2,5	17,6	7,5	72,6	13	38	36,7	-	-
K0259.2100106	furo de ajuste	com furo transversal	termoplástico	28	100	10H7	19	16	M5	16	M6	38	3	20,1	7,5	88,6	13	47,5	43,5	-	-
K0259.2100126	furo de ajuste	com furo transversal	termoplástico	28	100	12H7	19	16	M5	16	M6	38	3	20,1	7,5	88,6	13	47,5	43,5	-	-
K0259.3125126	furo de ajuste	com furo transversal	termoplástico	35	125	12H7	25	20	M6	20	M6	47,5	4	23,3	7,5	107,7	18,5	58,4	52,1	-	-
K0259.3125146	furo de ajuste	com furo transversal	termoplástico	35	125	14H7	25	20	M6	20	M6	47,5	4	23,3	7,5	107,7	18,5	58,4	52,1	-	-
K0259.3125166	furo de ajuste	com furo transversal	termoplástico	35	125	16H7	25	20	M6	20	M6	47,5	4	23,3	7,5	107,7	18,5	58,4	52,1	-	-
K0259.4160146	furo de ajuste	com furo transversal	termoplástico	45	160	14H7	25	25	M8	26	M6	62	5,6	28	7,5	142	18,5	81,6	63,8	-	-
K0259.4160166	furo de ajuste	com furo transversal	termoplástico	45	160	16H7	25	25	M8	26	M6	62	5,6	28	7,5	142	18,5	81,6	63,8	-	-
K0259.108008026	furo de ajuste com ranhura	com furo transversal	termoplástico	25	80	8H7	19	14	M4	13	M6	30	2,5	17,6	7,5	72,6	13	38	36,7	2	9
K0259.108010036	furo de ajuste com ranhura	com furo transversal	termoplástico	25	80	10H7	19	14	M4	13	M6	30	2,5	17,6	7,5	72,6	13	38	36,7	3	11,4
K0259.108012046	furo de ajuste com ranhura	com furo transversal	termoplástico	25	80	12H7	19	14	M4	13	M6	30	2,5	17,6	7,5	72,6	13	38	36,7	4	13,8
K0259.210010036	furo de ajuste com ranhura	com furo transversal	termoplástico	28	100	10H7	19	16	M5	16	M6	38	3	20,1	7,5	88,6	13	47,5	43,5	3	11,4
K0259.210012046	furo de ajuste com ranhura	com furo transversal	termoplástico	28	100	12H7	19	16	M5	16	M6	38	3	20,1	7,5	88,6	13	47,5	43,5	4	13,8
K0259.312512046	furo de ajuste com ranhura	com furo transversal	termoplástico	35	125	12H7	25	20	M6	20	M6	47,5	4	23,3	7,5	107,7	18,5	58,4	52,1	4	13,8
K0259.312514056	furo de ajuste com ranhura	com furo transversal	termoplástico	35	125	14H7	25	20	M6	20	M6	47,5	4	23,3	7,5	107,7	18,5	58,4	52,1	5	16,3
K0259.312516056	furo de ajuste com ranhura	com furo transversal	termoplástico	35	125	16H7	25	20	M6	20	M6	47,5	4	23,3	7,5	107,7	18,5	58,4	52,1	5	18,3
K0259.416014056	furo de ajuste com ranhura	com furo transversal	termoplástico	45	160	14H7	25	25	M8	26	M6	62	5,6	28	7,5	142	18,5	81,6	63,8	5	16,3
K0259.416016056	furo de ajuste com ranhura	com furo transversal	termoplástico	45	160	16H7	25	25	M8	26	M6	62	5,6	28	7,5	142	18,5	81,6	63,8	5	18,3

© HEINRICH KIPP WERK GmbH & Co. KG

Volantes com cabo cilíndrico de segurança

Visão geral dos artigos